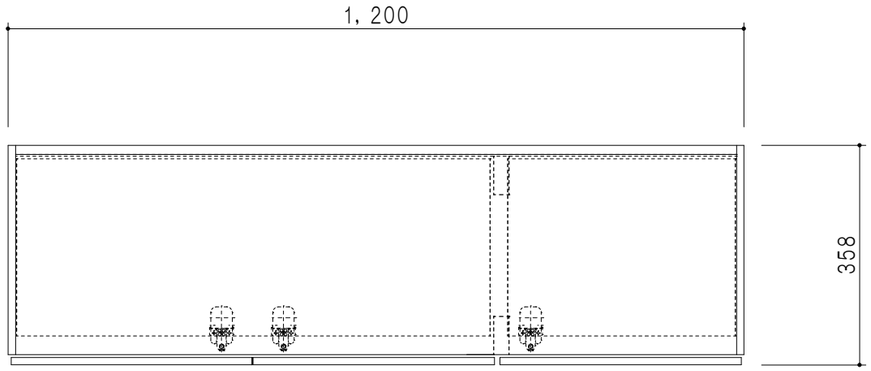

平面図

仕　様	
天　板	片面化粧パーティクルボード　１５ｔ
左　側　板	低圧メラミン化粧パーティクルボード　１２ｔ
右　側　板	低圧メラミン化粧パーティクルボード　１２ｔ
見　上　板	低圧メラミン化粧パーティクルボード　１５ｔ
背　板	カラーＭＤＦ・落とし込み
扉	両面化粧パーティクルボード　１２ｔ　耐震ラッチ付
丁　番	ワンタッチスライド式丁番
棚　板	可動式　棚板　１５ｔ
把　手	アルミー文字把手

扉　色	
ＳＷ	ホワイト
ＬＧ	木　　目
ＵＷ	ｳﾙﾄﾗﾎﾜｲﾄ（艶有）
ＷＮ	ｳｨﾝｻﾞｰﾅｯﾄ（艶有）
ＢＳ	ブラックストーン
ＰＭ	ペールグレイン
ＭＤ	ダークグレイン

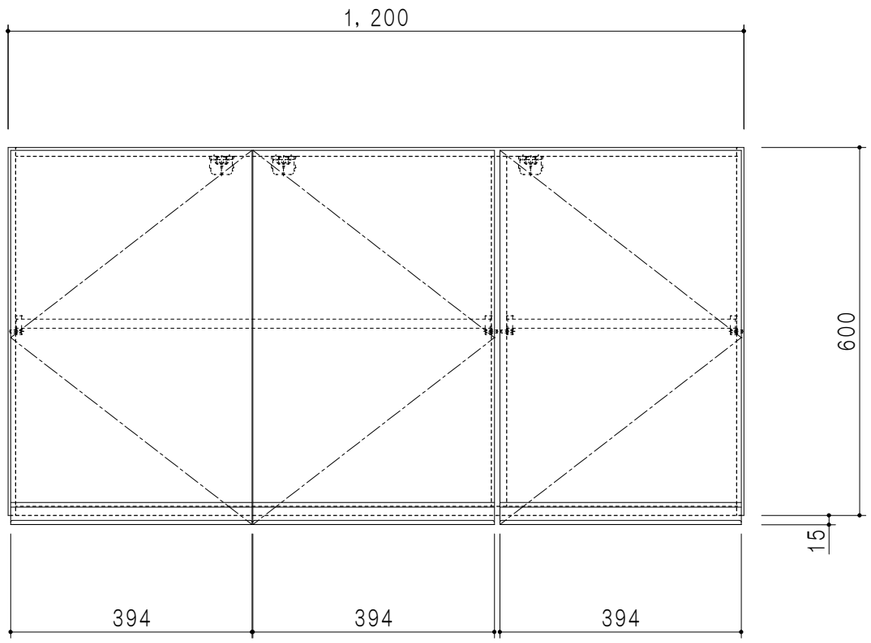

立面図

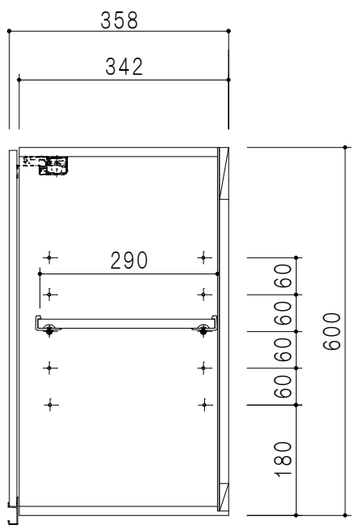

断面図

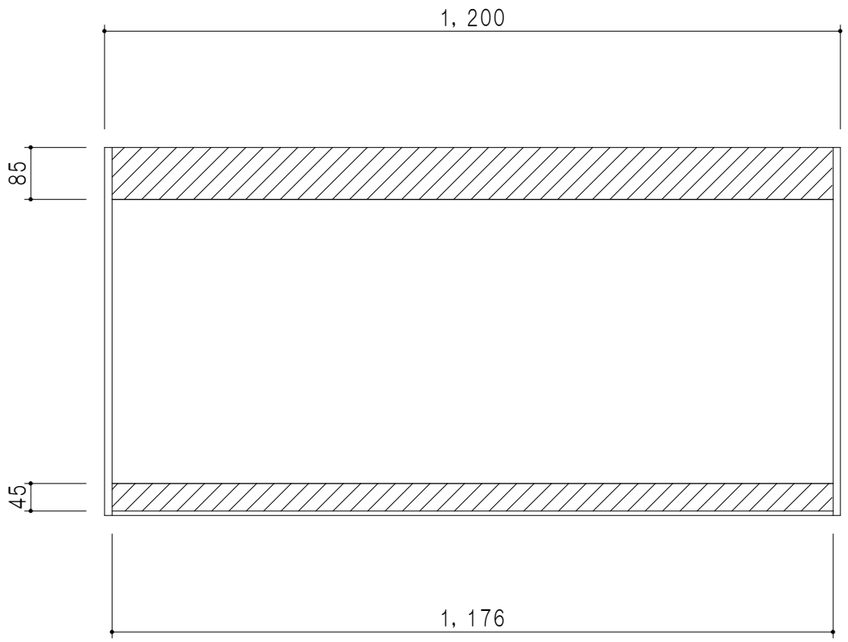

背面図

名　称	図面名称		SCALE	DATA	CHECKED	DRAWING	SHEET NO.
吊り戸棚　高さ６０ｃｍタイプ	ＫＴＤ３－６０－１２０ＨＳ	onedo ワンド株式会社	1/10	2023．05．01		Ｔ．Ｋ	