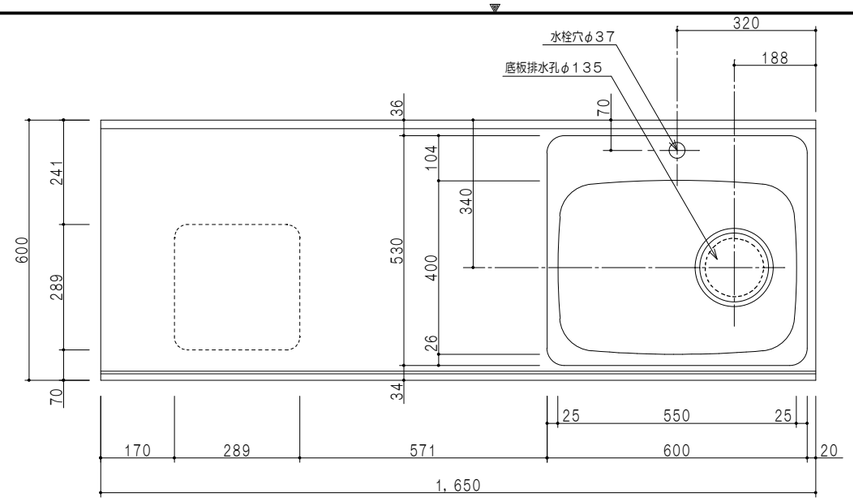

平面図

仕　　様	
ト　ッ　プ	ステンレス443CT　銀河エンボス　0．6ｔ　ゴミ収納器
側　　板	低圧メラミン化粧パーティクルボード　１２ｔ
地　　板	片面フラッシュ　１７．５ｔ　ＥＢコーティング化粧板
背　　板	片面フラッシュ　１７．５ｔ　内部：グレー、外部：白
台　　輪	片面化粧パーティクルボード　１２ｔ
扉	両面化粧パーティクルボード　１２ｔ
丁　　番	スライド式丁番
把　　手	アルミー文字把手
引き出し	メタルボックス　スライドレール
そ　の　他	包丁差し

扉　色	
SW	ホワイト
LG	木　　目
UW	ｳﾙﾄﾗﾎﾜｲﾄ（艶有）
WN	ｳｨﾝｻﾞｰﾅｯﾄ（艶有）
BS	ブラックストーン
PM	ペールグレイン
MD	ダークグレイン

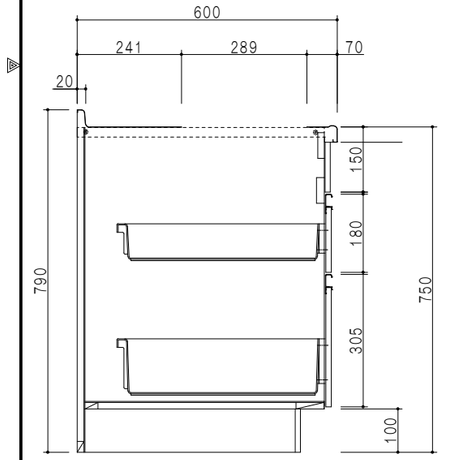

B－B断面図

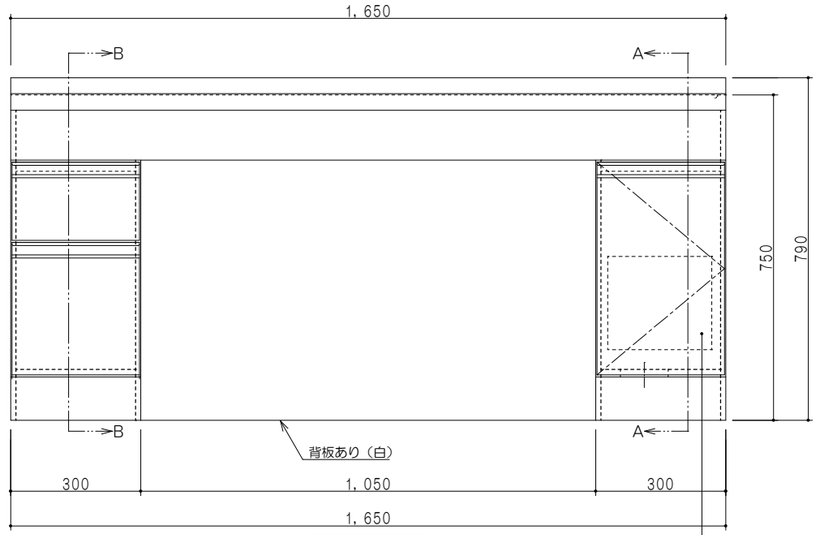

立面図

包丁差し

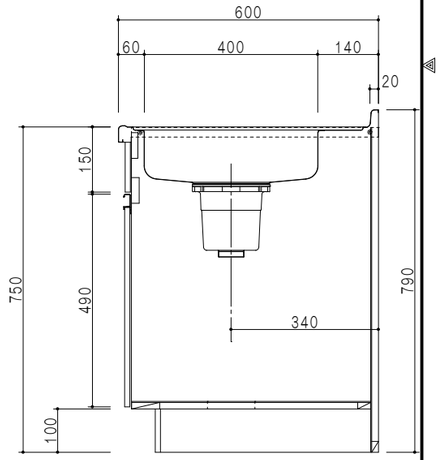

A－A断面図

名　称	図面名称		SCALE	DATA	CHECKED	DRAWING	SHEET NO.
ロータイプ流し台	KTD6-75-165DS1（右）	onedo ワンド株式会社	1/10	2023.05.01		T.K	

KTD6-75-165DS1-CAD-R.jww

23．04．07