仕　　様	
天　板	片面化粧パーティクルボード　１５ｔ
側　板	両面フラッシュ　１４．５ｔ　両側不燃材９ｔ貼
見 上 板	両面フラッシュ　２０．５ｔ　片面不燃材６ｔ貼
背　板	カラーＭＤＦ・落し込み
扉	両面化粧パーティクルボード　１２ｔ　耐震ラッチ付
丁　番	ワンタッチスライド式丁番
棚　板	可動式　棚板　１５ｔ
把　手	アルミー文字把手

扉　色	
ＳＷ	ホワイト
ＲＶ	木　　目
ＵＷ	ｳﾙﾄﾗﾎﾜｲﾄ（艶有）
ＷＮ	ｳｨﾝｻﾞｰﾅｯﾄ（艶有）
ＢＳ	ブラックストーン
ＰＢ	ホワイトストーン
ＭＤ	ダークグレイン

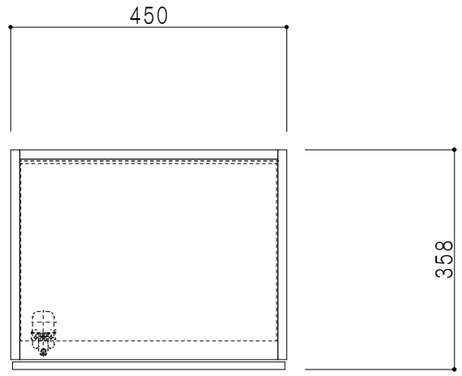

平面図

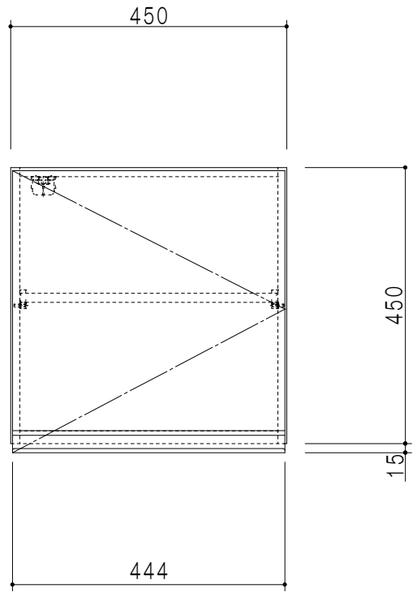

立面図

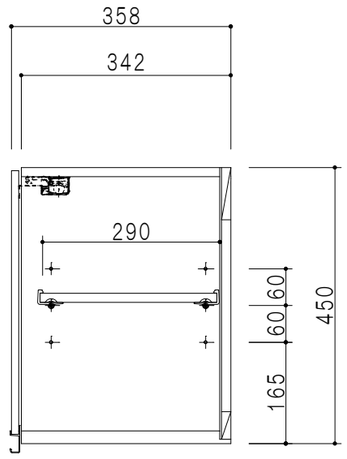

断面図

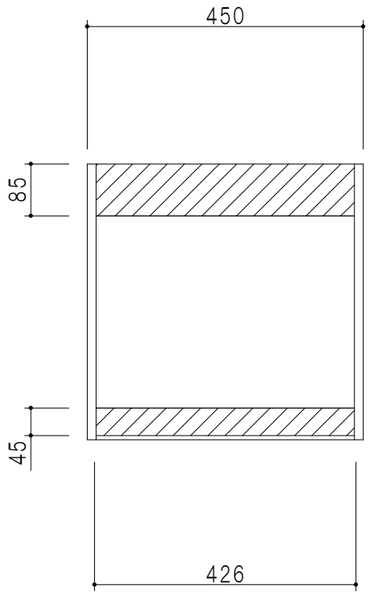

背面図

名称	図面名称		SCALE	DATA	CHECKED	DRAWING	SHEET NO.
不燃仕様吊戸棚　高さ４５ｃｍタイプ	ＫＴＤ３－４５－４５ＦＨ（右）	onedo ワンド株式会社	1/10	2023.05.01		T.K	