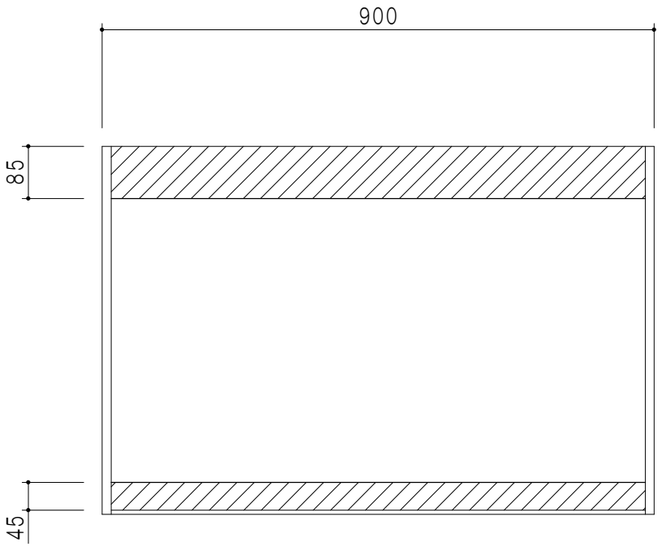

背面図（矢視D－D）

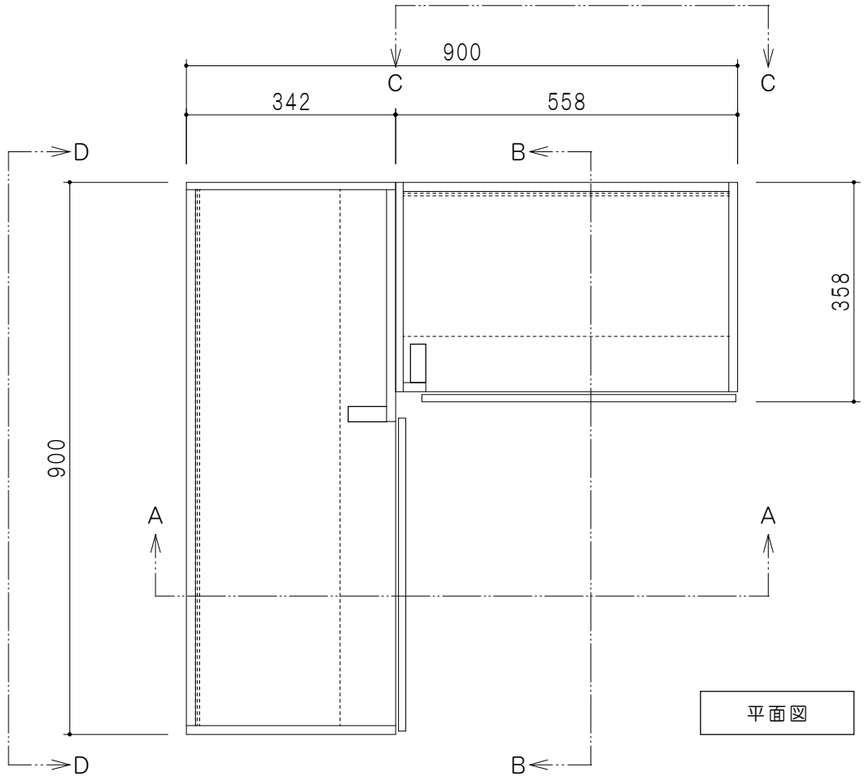

平面図

仕　様	
天　板	両面フラッシュ化粧ボード　１５ｔ
左　側　板	両面フラッシュ１４．５ｔ　片側不燃材９ｔ貼
右　側　板	両面フラッシュ１４．５ｔ　片側不燃材９ｔ貼
見　上　板	両面フラッシュ１４．５ｔ　片側不燃材６ｔ貼
背　板	カラーＭＤＦ・落とし込み
ふ　さ　ぎ　板	低圧メラミン化粧パーティクルボード　１５ｔ
扉	両面化粧パーティクルボード　１２ｔ　耐震ラッチ付
丁　番	ワンタッチスライド式丁番
棚　板	可動式　棚板　１５ｔ
把　手	アルミー文字把手

扉　色	
SW	ホワイト
RV	木　　目
UW	ｳﾙﾄﾗﾎﾜｲﾄ（艶有）
WN	ｳｨﾝｻﾞｰﾅｯﾄ（艶有）
BS	ブラックストーン
PB	ホワイトストーン
MD	ダークグレイン

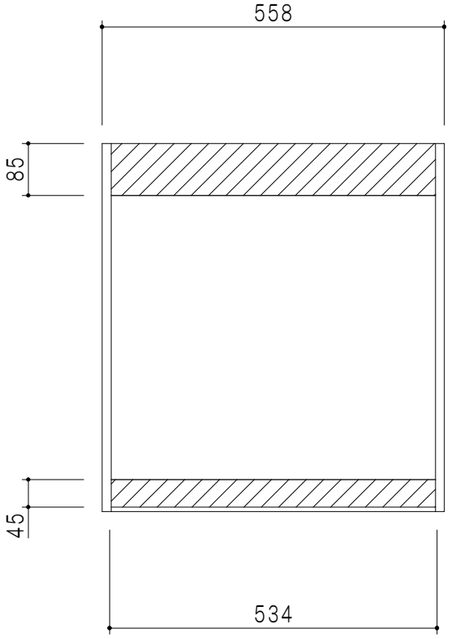

背面図（矢視C－C）

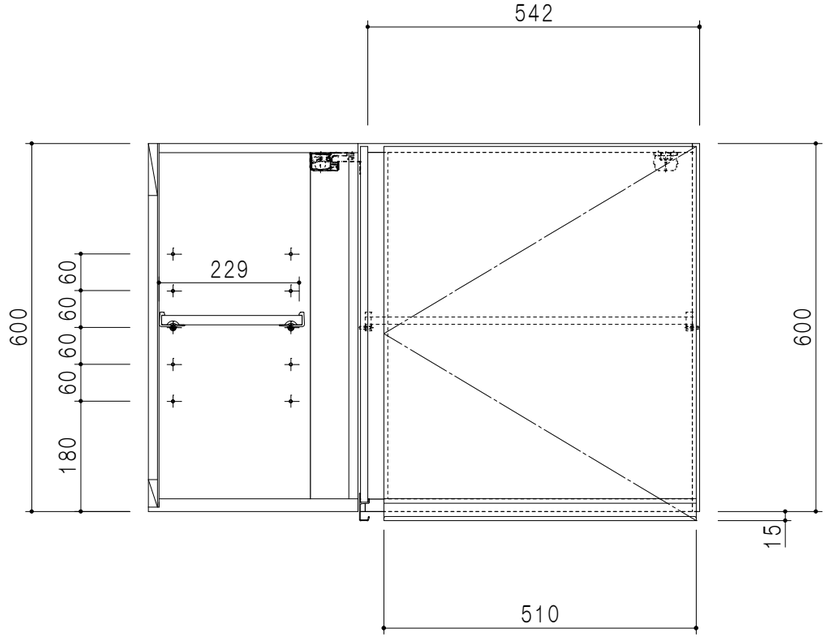

Ａ－Ａ断面図

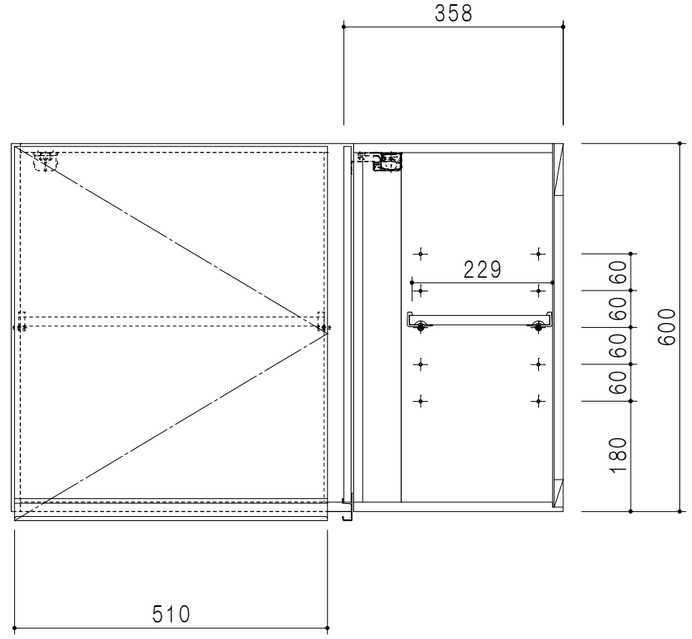

Ｂ－Ｂ断面図

名称	図面名称		SCALE	DATA	CHECKED	DRAWING	SHEET NO.
不燃仕様　隅吊り戸棚　高さ６０ｃｍタイプ	ＫＴＤ３－６０－９０ＦＨＣ	onedo ワンド株式会社	1/10	2023.05.01		T.K	