扉　色	
SW	ホワイト
RV	木　　目
UW	ｳﾙﾄﾗﾎﾜｲﾄ（艶有）
WN	ｳｨﾝｻﾞｰﾅｯﾄ（艶有）
BS	ブラックストーン
PB	ホワイトストーン
MD	ダークグレイン

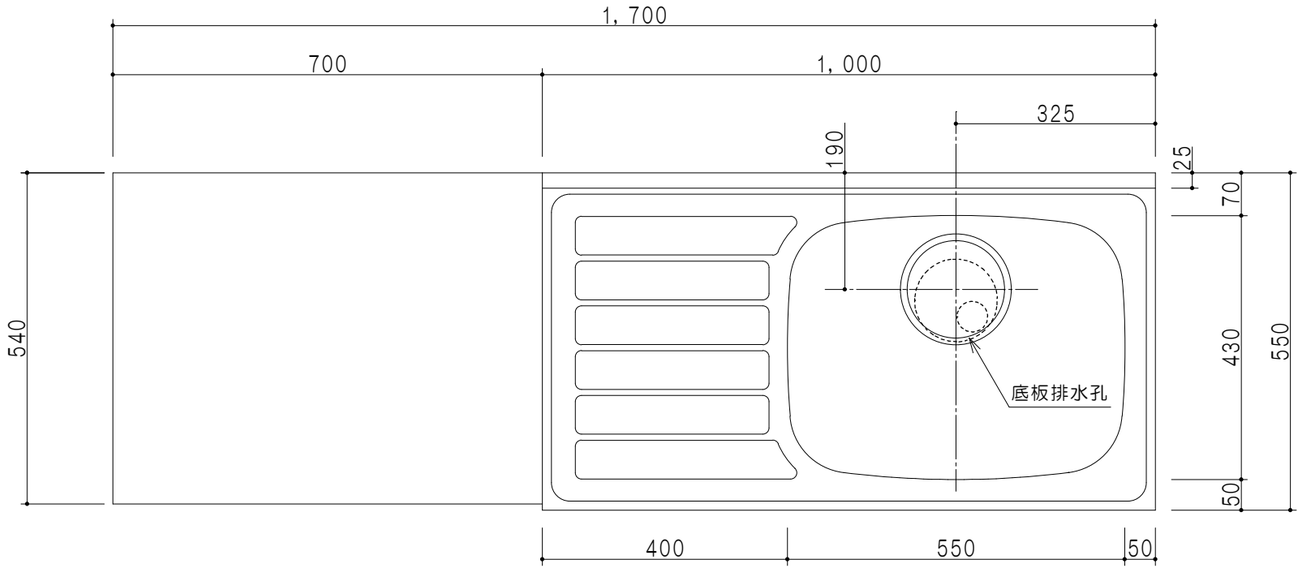

平面図

仕　　様	
ト　ッ　プ	ステンレス　ゴミ収納器
側　　板	低圧メラミン化粧パーティクルボード　１２ｔ
地　　板	ステンレス貼り　片面フラッシュ
背　　板	ＭＤＦ　２．５ｔ
扉	両面化粧パーティクルボード　１２ｔ
丁　　番	スライド式丁番
把　　手	アルミー文字把手
引　き　出　し	メタルボックス　スライドレール
	引き出しトレー付き
そ　の　他	小物入れ　　包丁差し

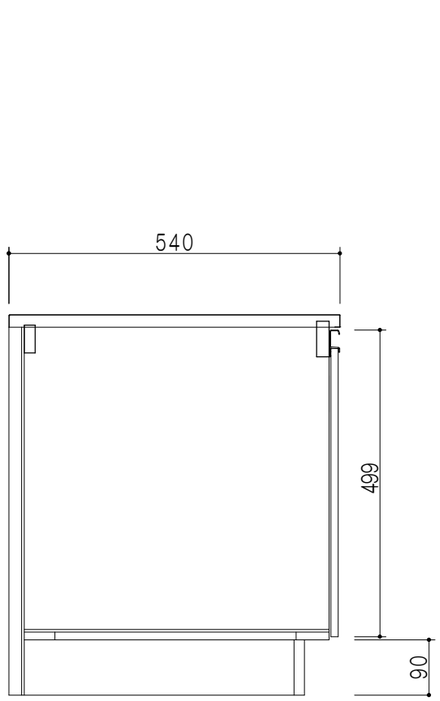

断面図

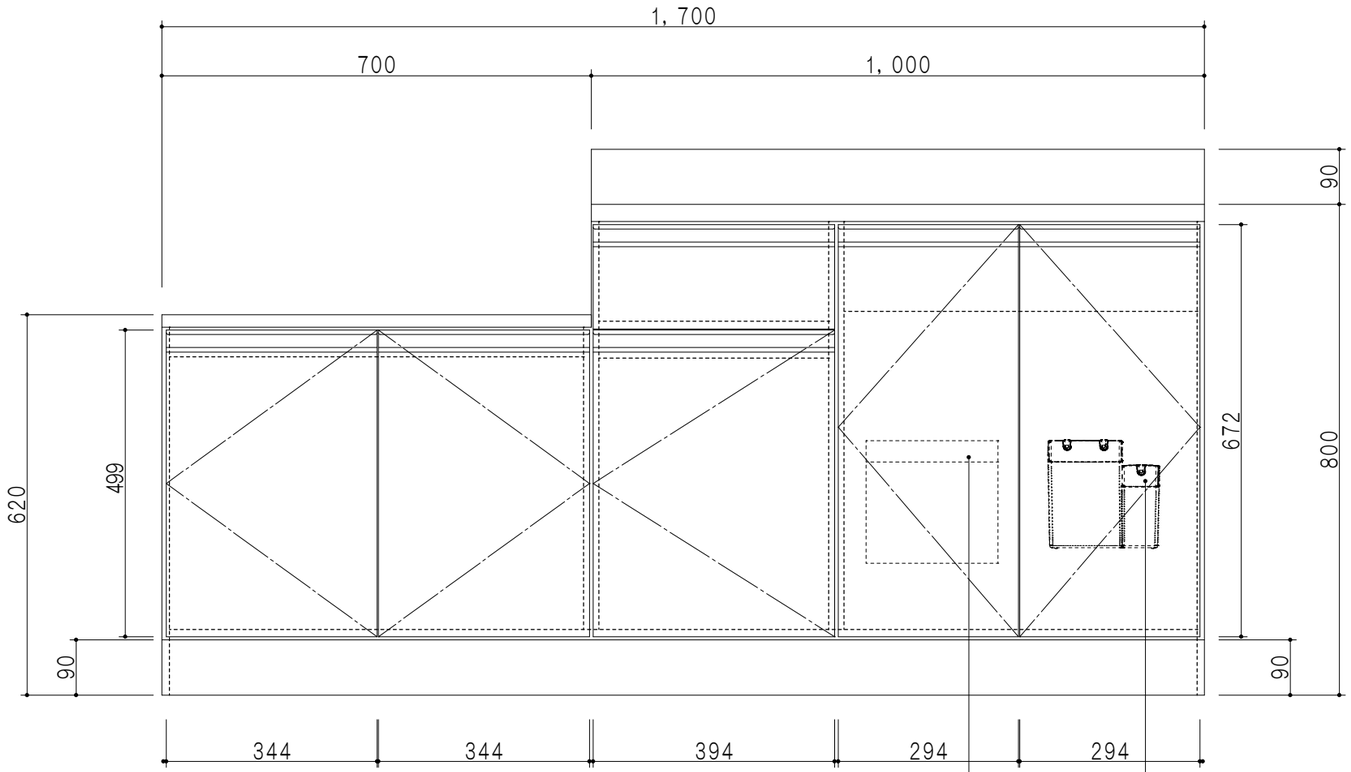

立面図

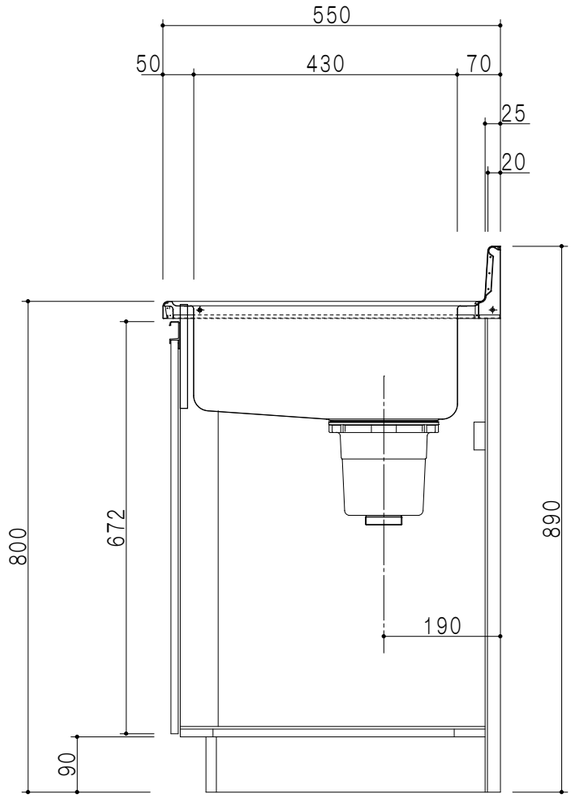

断面図

名　称	図面名称		SCALE	DATA	CHECKED	DRAWING	SHEET NO.
一体型流し台	KTD5-80-170K（右）	onedo ワンド株式会社	1/10	2023．05．01		T．K	