扉　色	
SW	ホワイト
RV	木　目
UW	ｳﾙﾄﾗﾎﾜｲﾄ（艶有）
WN	ｳｨﾝｻﾞｰﾅｯﾄ（艶有）
BS	ブラックストーン
PB	ホワイトストーン
MD	ダークグレイン

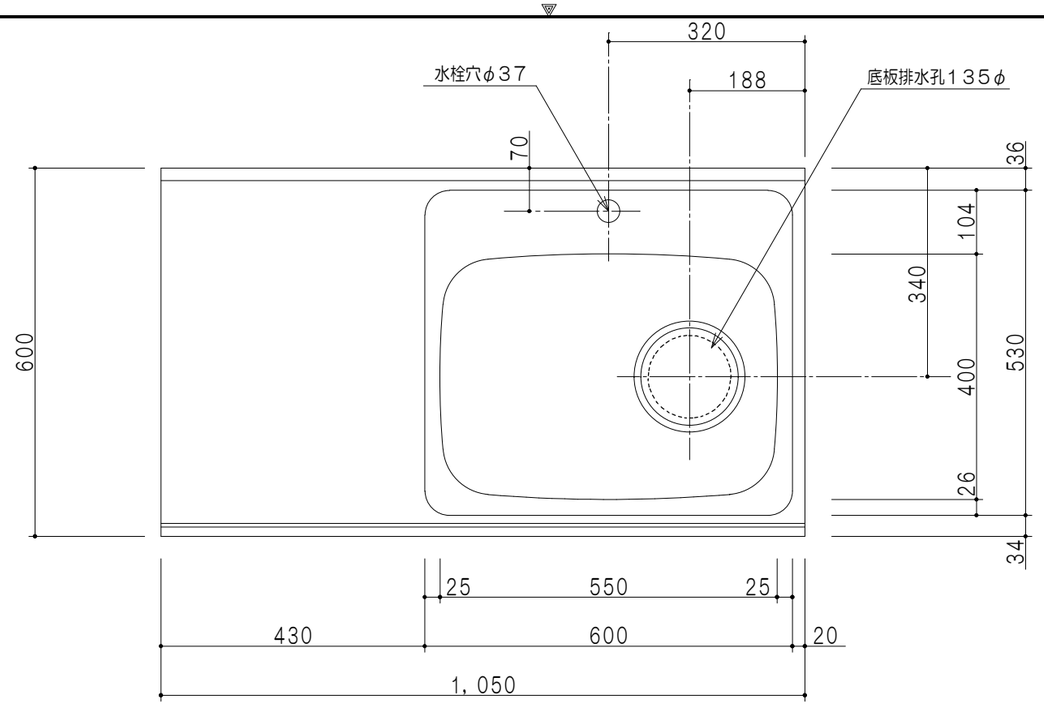

平面図

仕　　様	
トップ	ステンレス　銀河エンボス　0.6t　ゴミ収納器
側　板	低圧メラミン化粧パーティクルボード　12t
地　板	片面フラッシュ　17.5t　EBコーティング化粧板
背　板	MDF　2.5t
台　輪	両面化粧パーティクルボード　12t
扉	両面化粧パーティクルボード　12t
丁　番	ワンタッチスライド式丁番
把　手	アルミー文字把手
引き出し	メタルボックス　スライドレール
	引き出しトレー付き
その他	小物入れ　　包丁差し

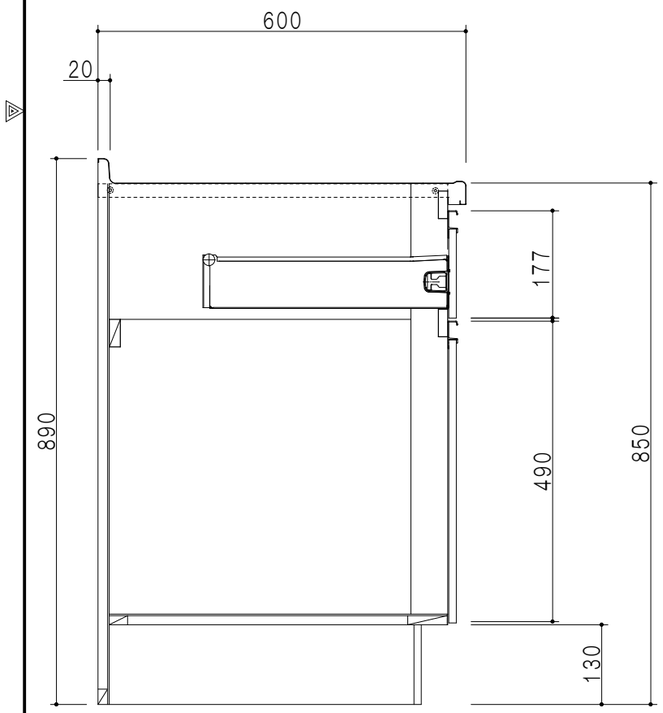

B－B断面図

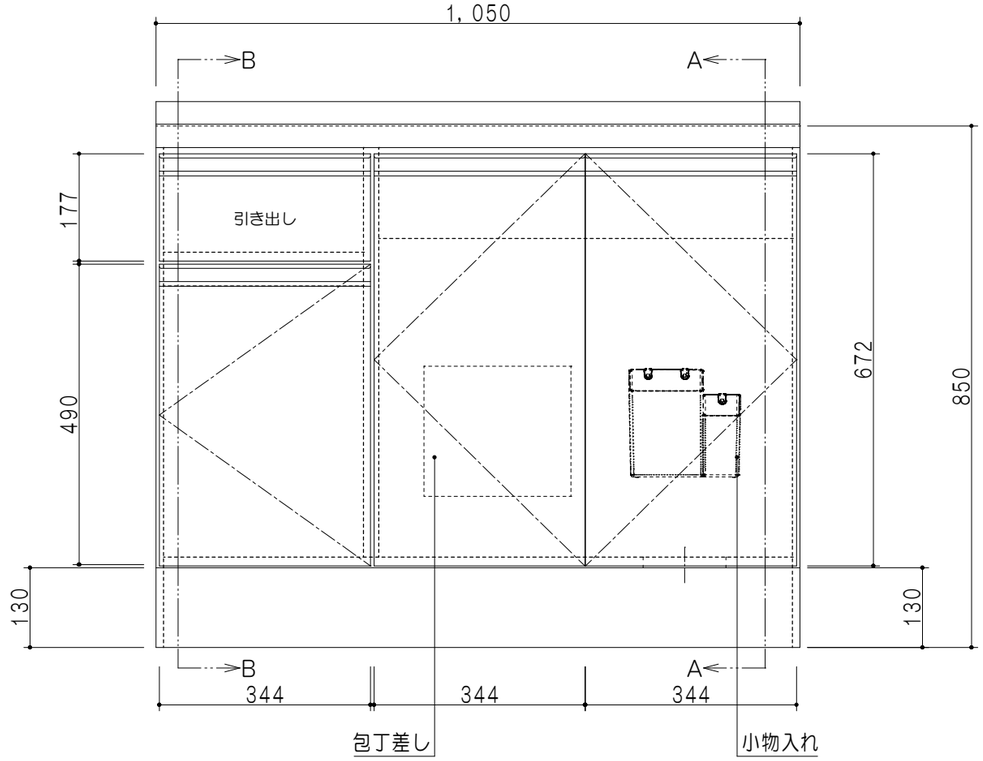

立面図

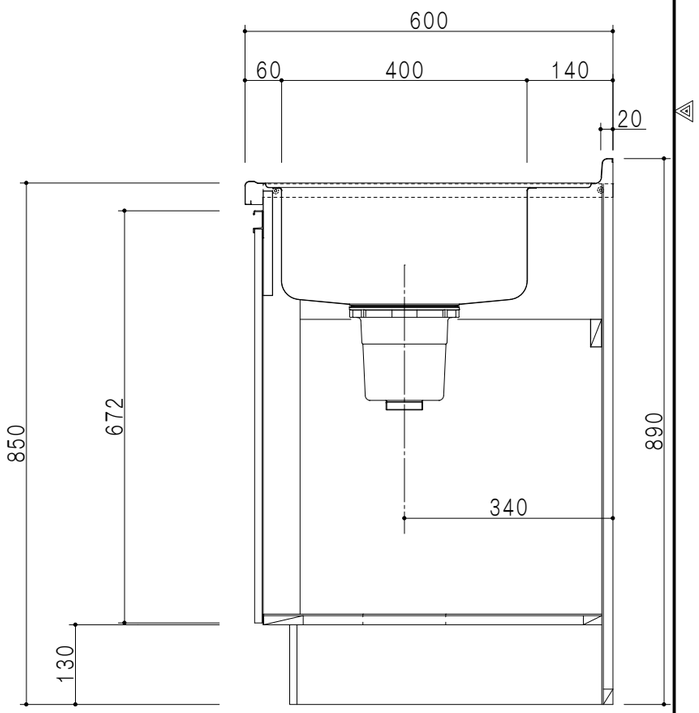

A－A断面図

名称	図面名称		SCALE	DATA	CHECKED	DRAWING	SHEET NO.
コンパクトキッチン　流し台	KTD6－85－105DS（右）	onedo ワンド株式会社	1/10	2023.05.01		T.K	