扉　色	
SW	ホワイト
RV	木　目
UW	ｳﾙﾄﾗﾎﾜｲﾄ（艶有）
WN	ｳｨﾝｻﾞｰﾅｯﾄ（艶有）
BS	ブラックストーン
PB	ホワイトストーン
MD	ダークグレイン

仕　　様	
ト ッ プ	ステンレス　銀河エンボス　0．6ｔ　ゴミ収納器
側　板	低圧メラミン化粧パーティクルボード　12ｔ
地　板	片面フラッシュ　17．5ｔ　EBコーティング化粧板
背　板	MDF　2．5ｔ
台　輪	両面化粧パーティクルボード　12ｔ
扉	両面化粧パーティクルボード　12ｔ
丁　番	ワンタッチスライド式丁番
把　手	アルミー文字把手
そ の 他	小物入れ　　包丁差し

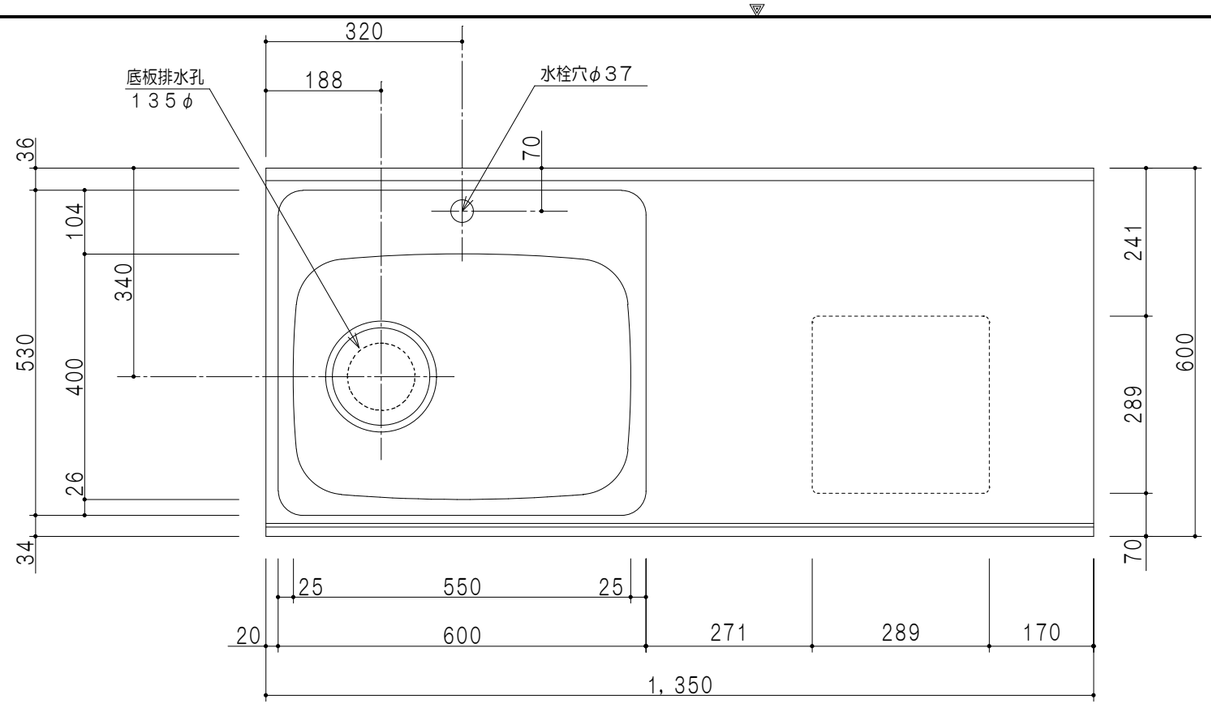

平面図

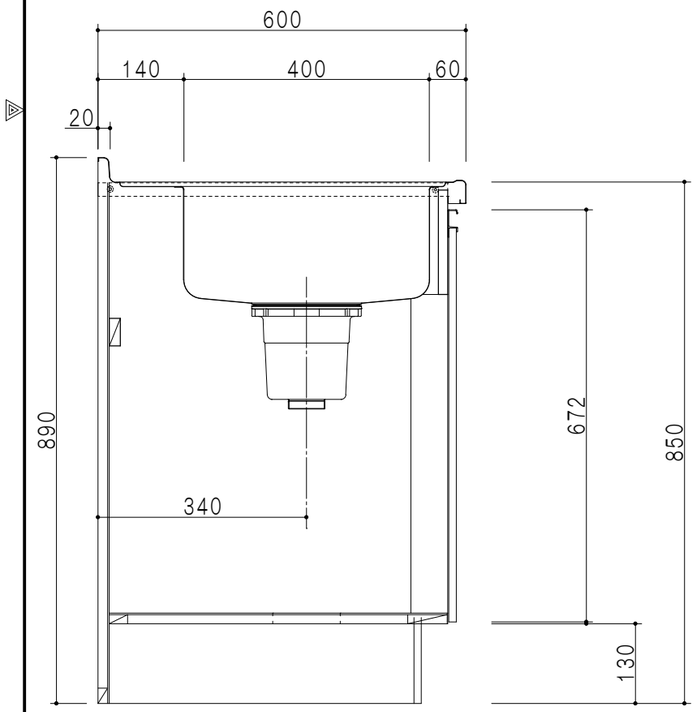

A－A断面図

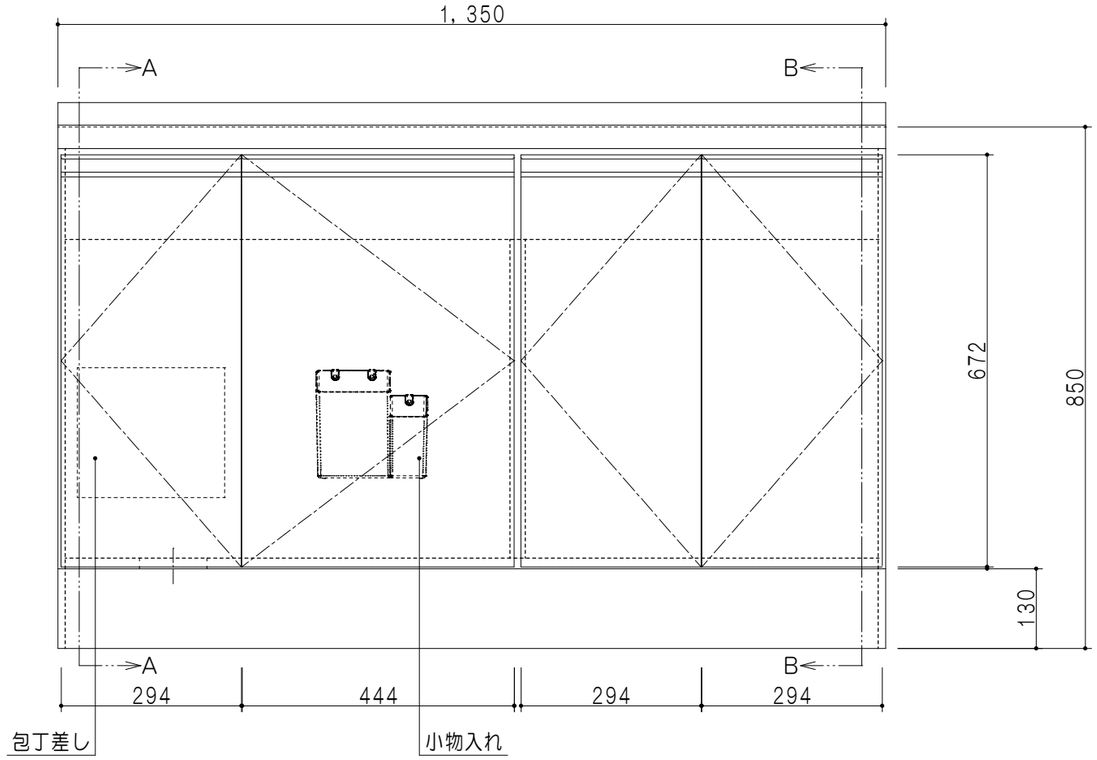

立面図

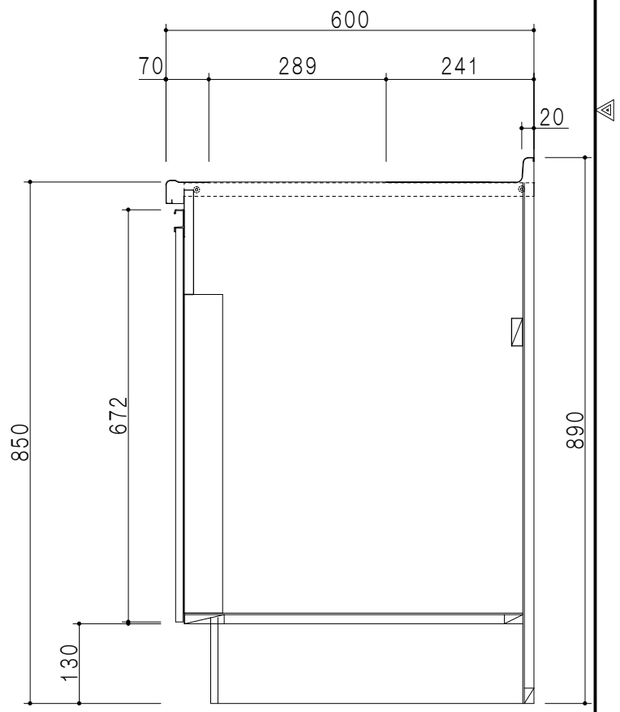

B－B断面図

名　称	図面名称		SCALE	DATA	CHECKED	DRAWING	SHEET NO.
コンパクトキッチン　流し台	KTD6－85－135DS1（左）	onedo ワンド株式会社	1/10	2023．05．01		T．K	