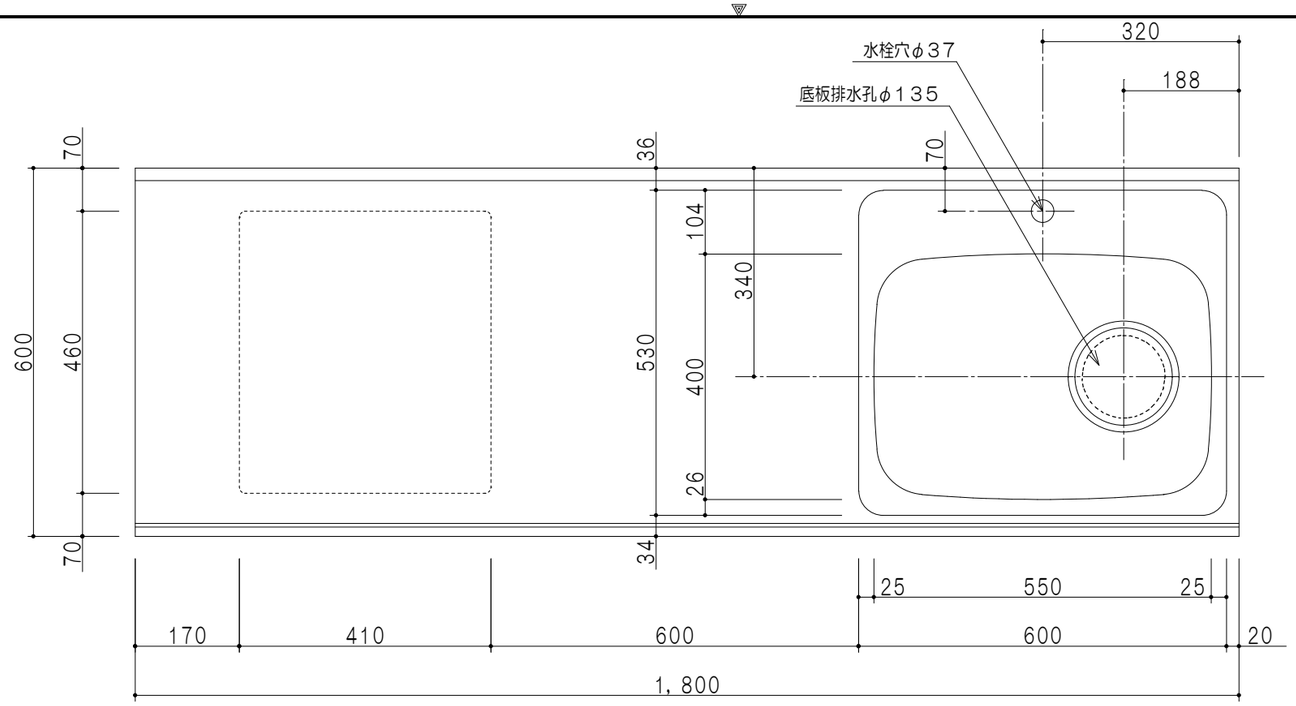

平面図

仕様	
トップ	ステンレス 銀河エンボス 0.6t ゴミ収納器
側板	低圧メラミン化粧パーティクルボード 12t
地板	片面フラッシュ 17.5t EBコーティング化粧板
背板	片面フラッシュ 17.5t 内部：グレー、外部：白
台輪	片面化粧パーティクルボード 12t
扉	両面化粧パーティクルボード 12t
丁番	スライド式丁番
把手	アルミー文字把手
引き出し	メタルボックス スライドレール
その他	包丁差し

扉色	
SW	ホワイト
RV	木目
UW	ｳﾙﾄﾗﾎﾜｲﾄ（艶有）
WN	ｳｨﾝｻﾞｰﾅｯﾄ（艶有）
BS	ブラックストーン
PB	ホワイトストーン
MD	ダークグレイン

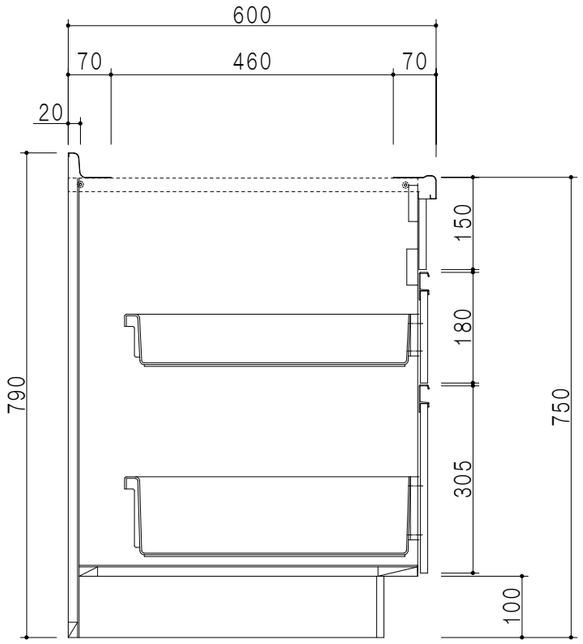

B－B断面図

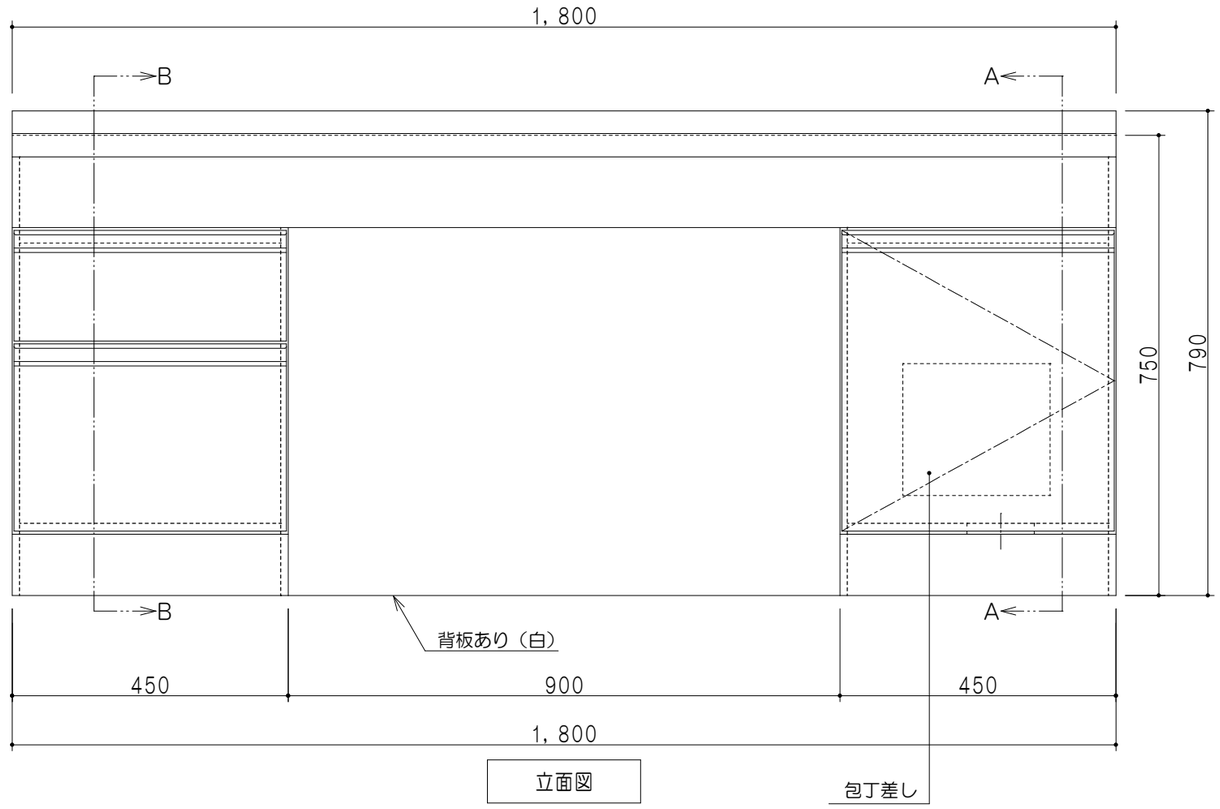

立面図

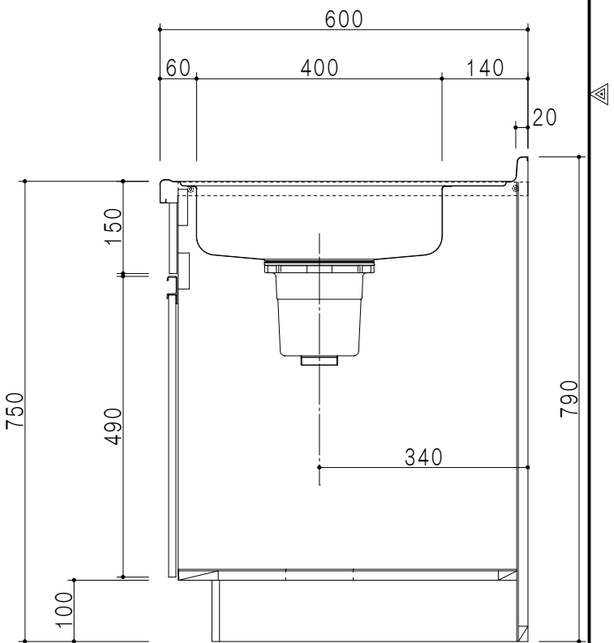

A－A断面図

名称	図面名称		SCALE	DATA	CHECKED	DRAWING	SHEET NO.
ロータイプ流し台	KTD6－75－180DS2（右）	onedo ワンド株式会社	1/10	2023.05.01		T.K	