扉　色	
SW	ホワイト
RV	木　　目
UW	ｳﾙﾄﾗﾎﾜｲﾄ（艶有）
WN	ｳｨﾝｻﾞｰﾅｯﾄ（艶有）
BS	ブラックストーン
PB	ホワイトストーン
MD	ダークグレイン

仕　　様	
ト　ッ　プ	ステンレス　ｼﾝｸ深１７０mm
側　　板	低圧メラミン化粧パーティクルボード　１２ｔ
地　　板	ステンレス貼り　片面フラッシュ
背　　板	ＭＤＦ　２．５ｔ
扉	両面化粧パーティクルボード　１２ｔ
丁　　番	ワンタッチスライド式丁番
把　　手	アルミー文字把手
そ　の　他	小物入れ　　包丁差し φ１８０大型ｺﾞﾐ収納器・ﾌﾚｷｼﾌﾞﾙﾎｰｽ付き

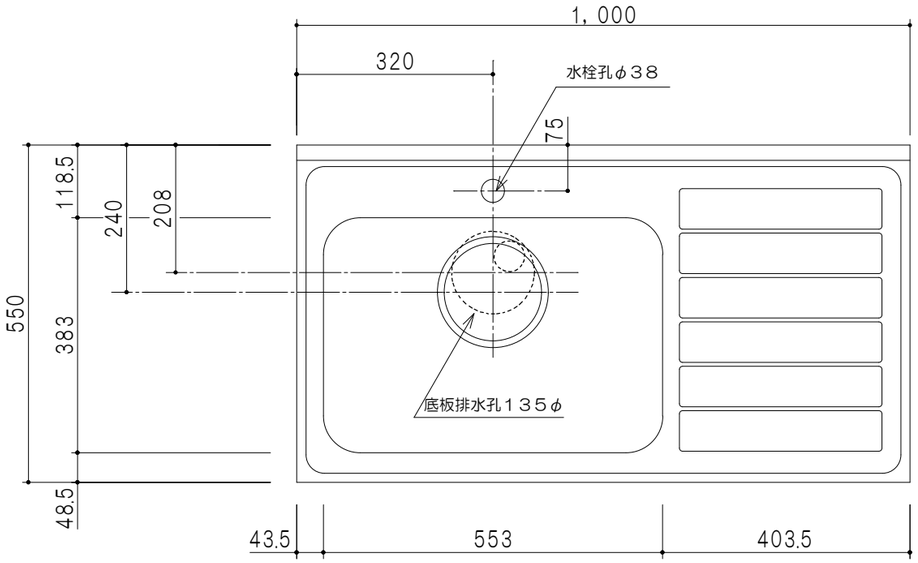

平面図

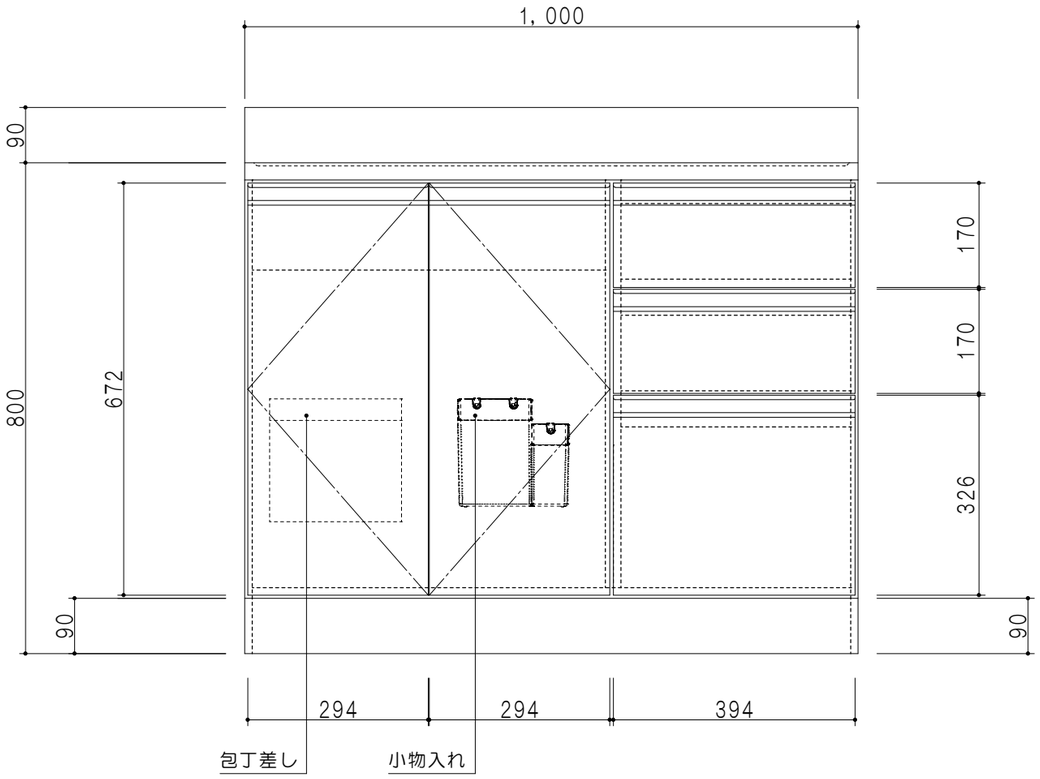

立面図

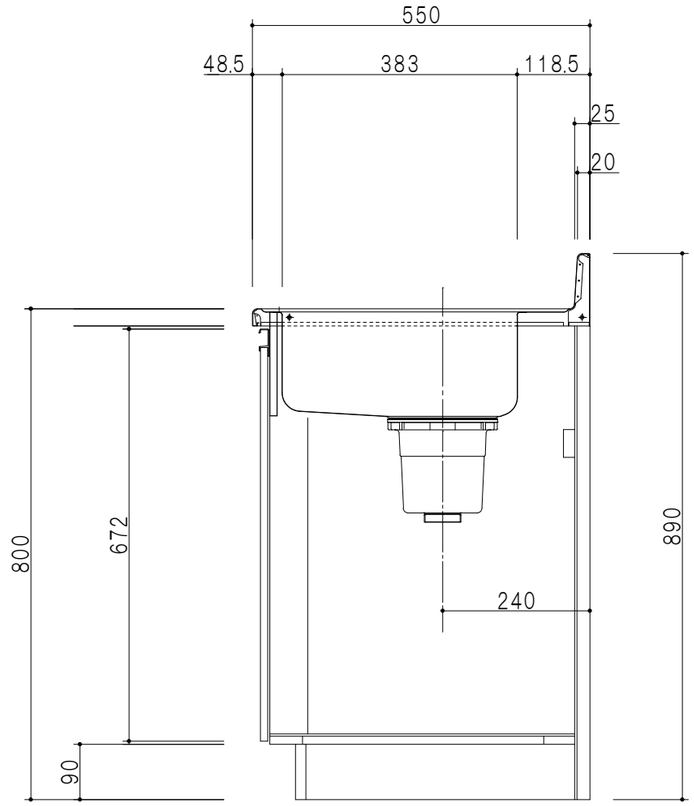

断面図

名　称	図面名称		SCALE	DATA	CHECKED	DRAWING	SHEET NO.
トップ出し水栓タイプ　一槽流し台	ＫＴＤ５－８０－１００ＤＳＸ（左）	onedo ワンド株式会社	1/10	2025.10.01		K.I	