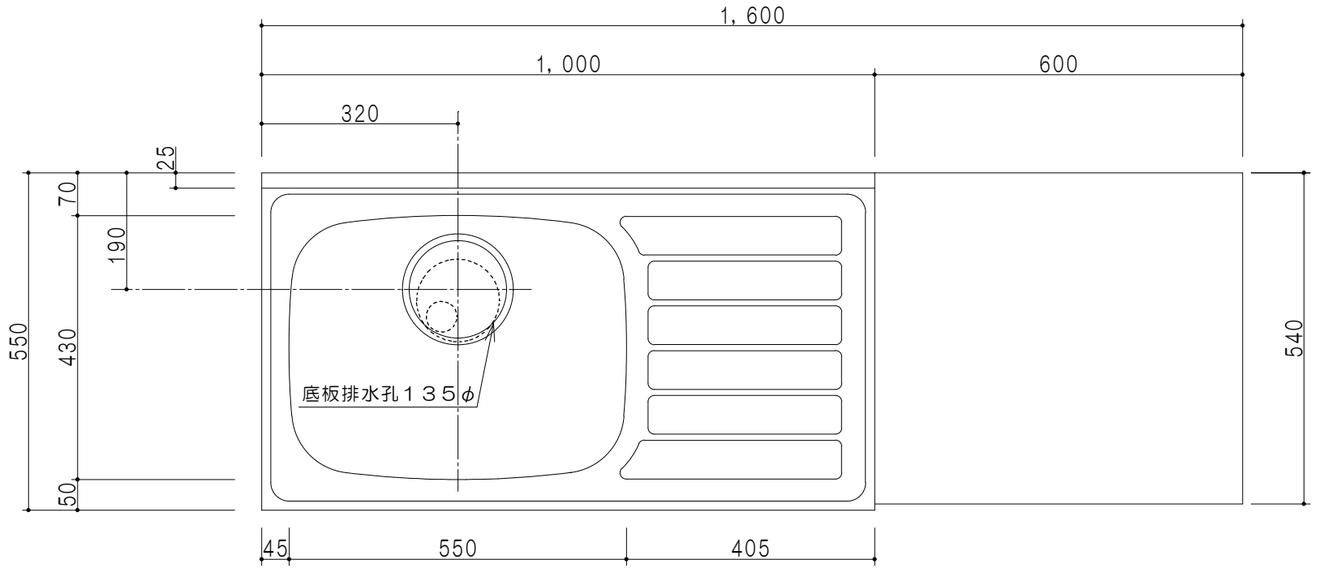

平面図

仕　　様	
トップ	ステンレス　ｼﾝｸ深１６０mm
側　板	低圧メラミン化粧パーティクルボード　１２ｔ
地　板	ステンレス貼り　片面フラッシュ
背　板	ＭＤＦ　２．５ｔ
扉	両面化粧パーティクルボード　１２ｔ
丁　番	スライド式丁番
把　手	アルミー文字把手
引き出し	メタルボックス　スライドレール
	引き出しトレー付き
その他	小物入れ　　包丁差し
	φ１８０大型ｺﾞﾐ収納器・ﾌﾚｷｼﾌﾞﾙﾎｰｽ付き

扉　色	
SW	ホワイト
RV	木　目
UW	ｳﾙﾄﾗﾎﾜｲﾄ（艶有）
WN	ｳｨﾝｻﾞｰﾅｯﾄ（艶有）
BS	ブラックストーン
PB	ホワイトストーン
MD	ダークグレイン

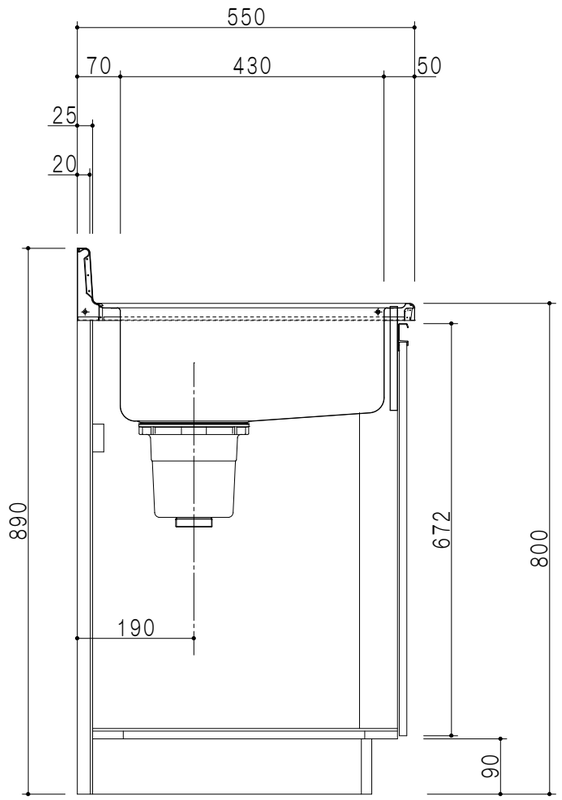

断面図

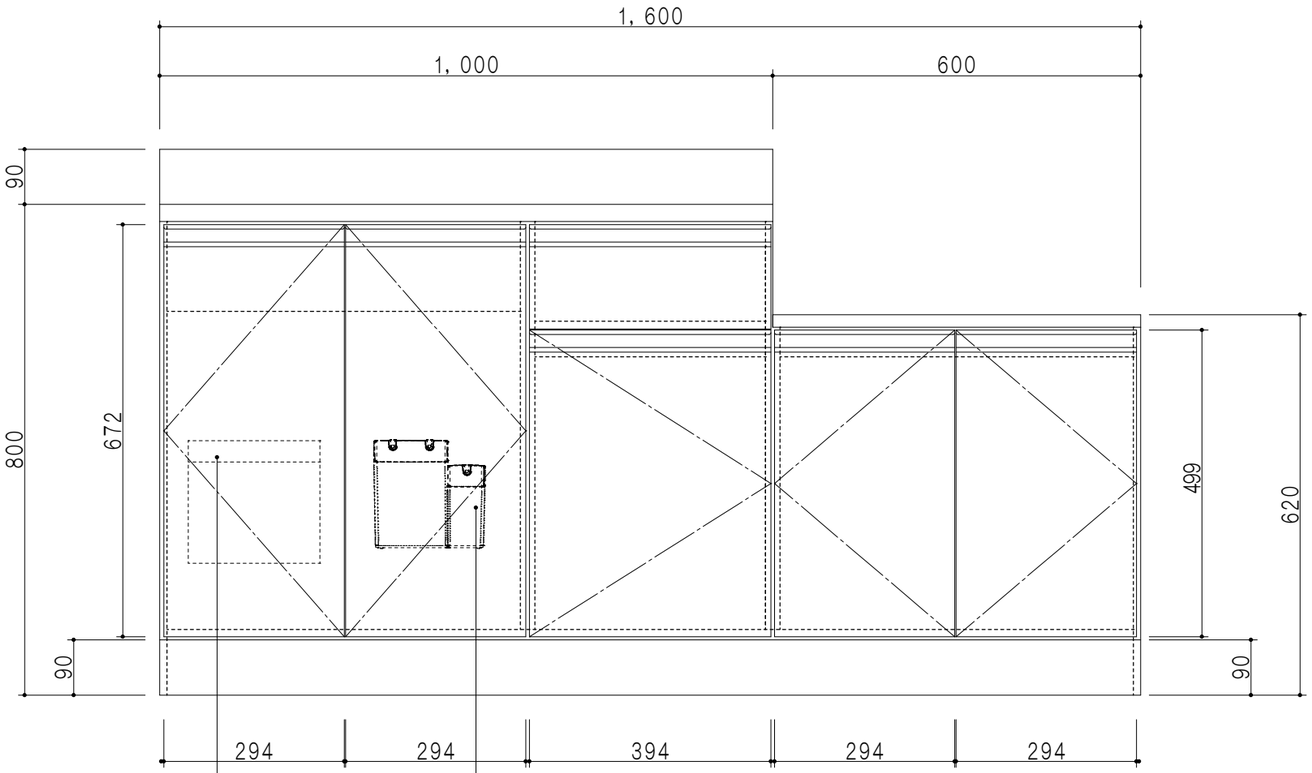

立面図

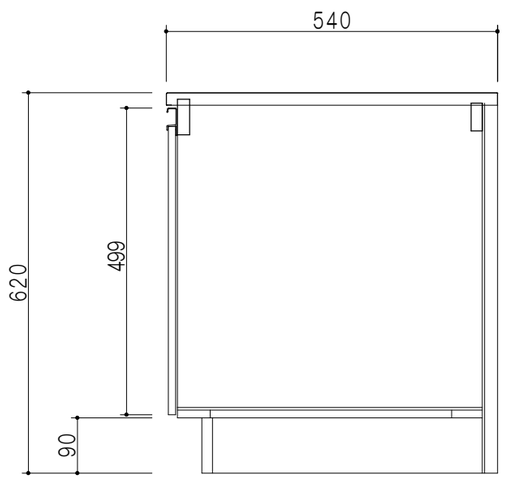

断面図

名称	図面名称		SCALE	DATA	CHECKED	DRAWING	SHEET NO.
一体型流し台	KTD5-80-160K（左）	onedo ワンド株式会社	1/10	2023.05.01		T.K	