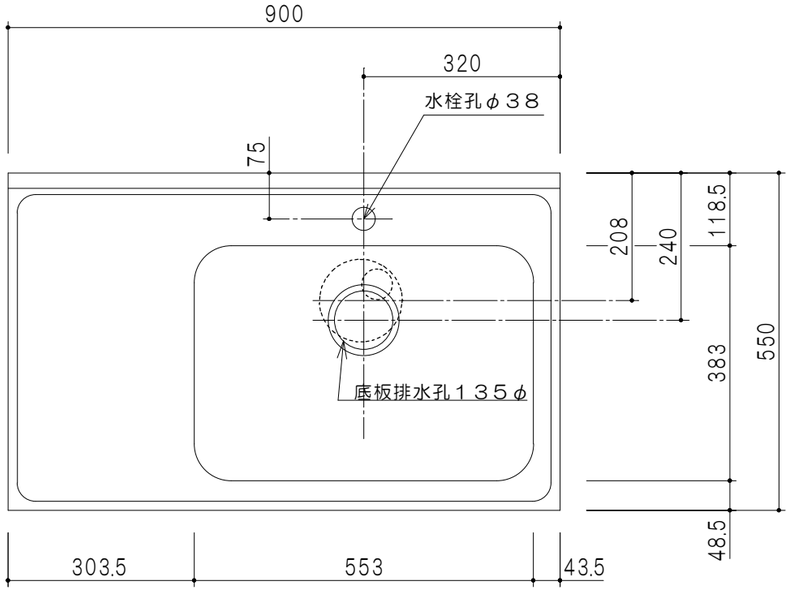


平面図

| 扉　色 | |
|---|---|
| SW | ホワイト |
| RV | 木　目 |
| UW | ｳﾙﾄﾗﾎﾜｲﾄ（艶有） |
| WN | ｳｨﾝｻﾞｰﾅｯﾄ（艶有） |
| BS | ブラックストーン |
| PB | ホワイトストーン |
| MD | ダークグレイン |

| 仕　　様 | |
|---|---|
| ト　ッ　プ | ステンレス　ｼﾝｸ深１７０mm |
| 側　　板 | 低圧メラミン化粧パーティクルボード　１２ｔ |
| 地　　板 | ステンレス貼り　片面フラッシュ |
| 背　　板 | ＭＤＦ　２．５ｔ |
| 扉 | 両面化粧パーティクルボード　１２ｔ |
| 丁　　番 | ワンタッチスライド式丁番 |
| 把　　手 | アルミー文字把手 |
| そ　の　他 | 小物入れ　　包丁差し<br>φ１１５小型ｺﾞﾐ収納器・ﾌﾚｷｼﾌﾞﾙﾎｰｽ付き |

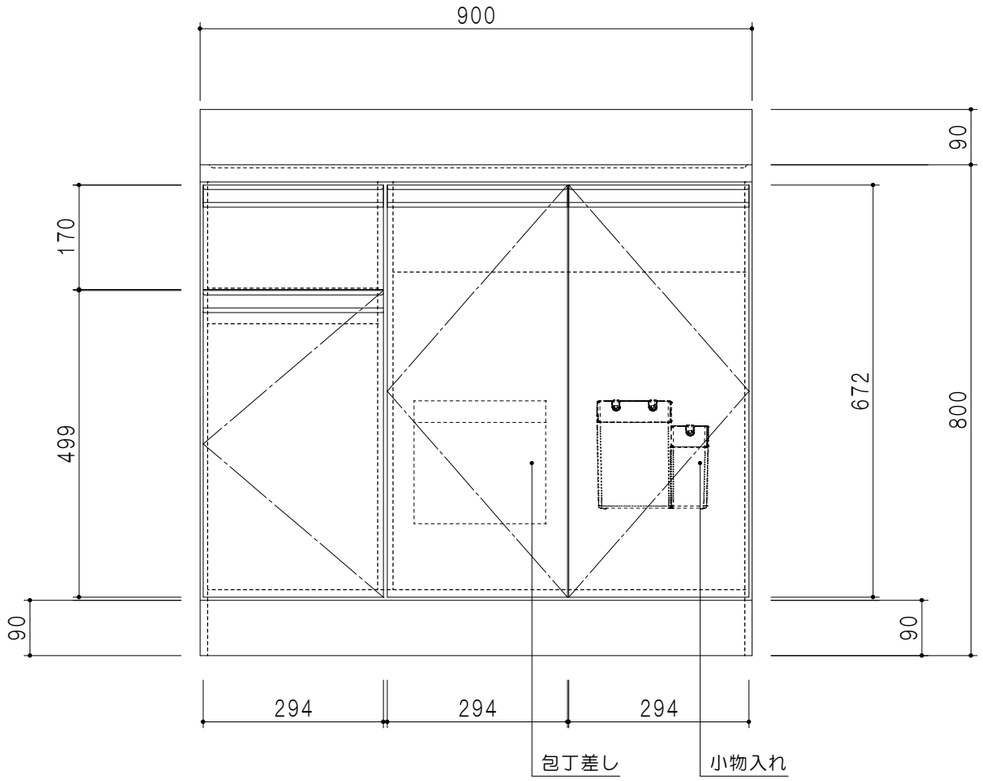


立面図

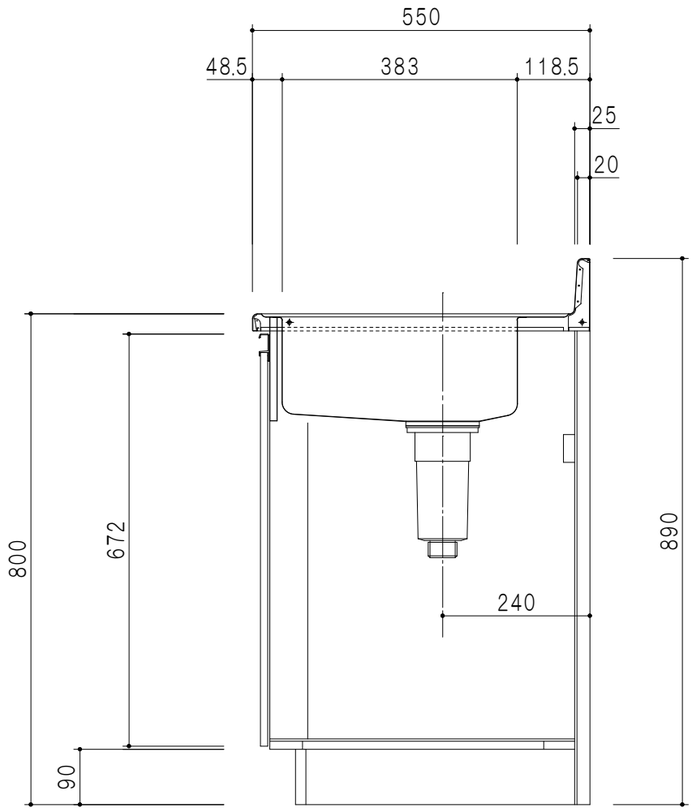


断面図

| 名　称 | 図面名称 | | SCALE | DATA | CHECKED | DRAWING | SHEET NO. |
|---|---|---|---|---|---|---|---|
| トップ出し水栓タイプ | ＫＴＤ５－８０－９０ＤＳ（右） | onedo ワンド株式会社 | 1/10 | 2023.05.01 | | T.K | |