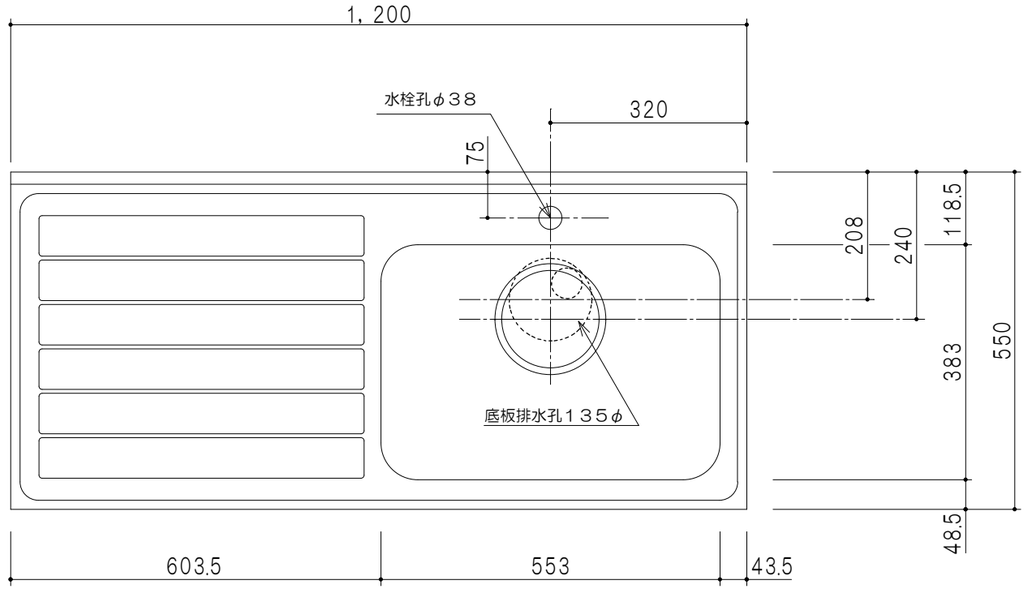

平面図

扉　色	
SW	ホワイト
RV	木　　目
UW	ｳﾙﾄﾗﾎﾜｲﾄ（艶有）
WN	ｳｨﾝｻﾞｰﾅｯﾄ（艶有）
BS	ブラックストーン
PB	ホワイトストーン
MD	ダークグレイン

仕　　様	
ト　ッ　プ	ステンレス　シンク深１７０mm
側　　板	低圧メラミン化粧パーティクルボード　１２ｔ
地　　板	ステンレス貼り　片面フラッシュ
背　　板	ＭＤＦ　２．５ｔ
扉	両面化粧パーティクルボード　１２ｔ
丁　　番	ワンタッチスライド式丁番
把　　手	アルミー文字把手
そ　の　他	小物入れ　　包丁差し　　引出トレー φ１８０大型ゴミ収納器・フレキシブルホース付き

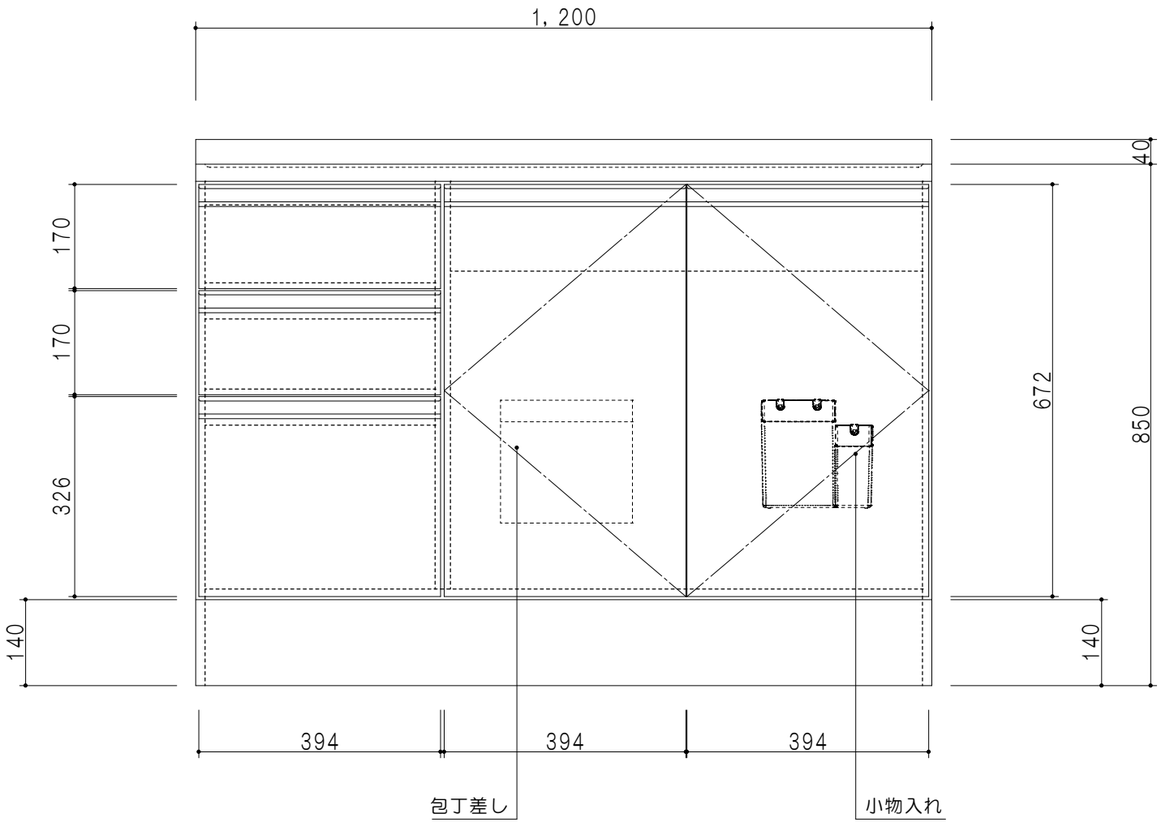

立面図

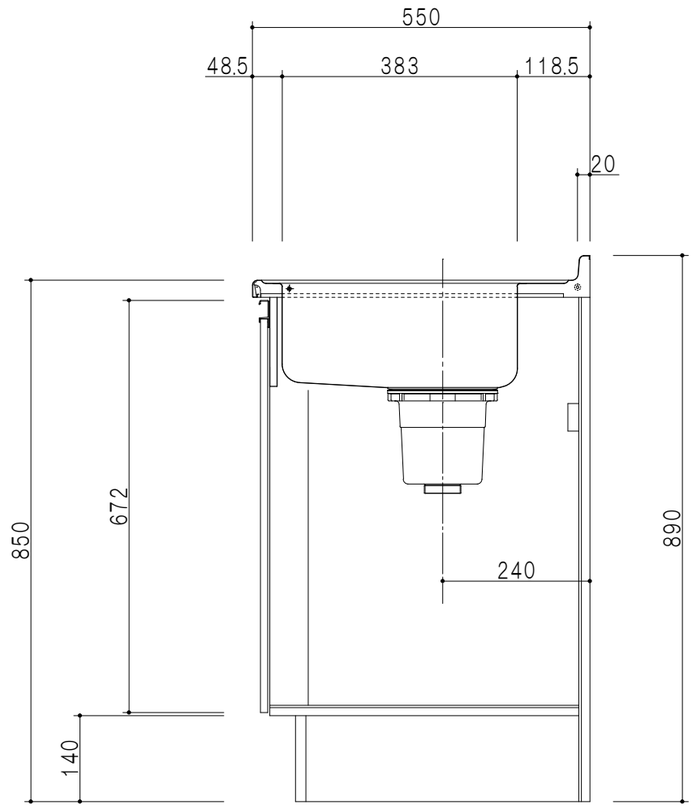

断面図

名称	図面名称		SCALE	DATA	CHECKED	DRAWING	SHEET NO.
トップ出し水栓タイプ　一槽流し台	ＫＴＤ５－８５－１２０ＤＳＸ（右）	onedo ワンド株式会社	1/10	2025.10.01		K. I	