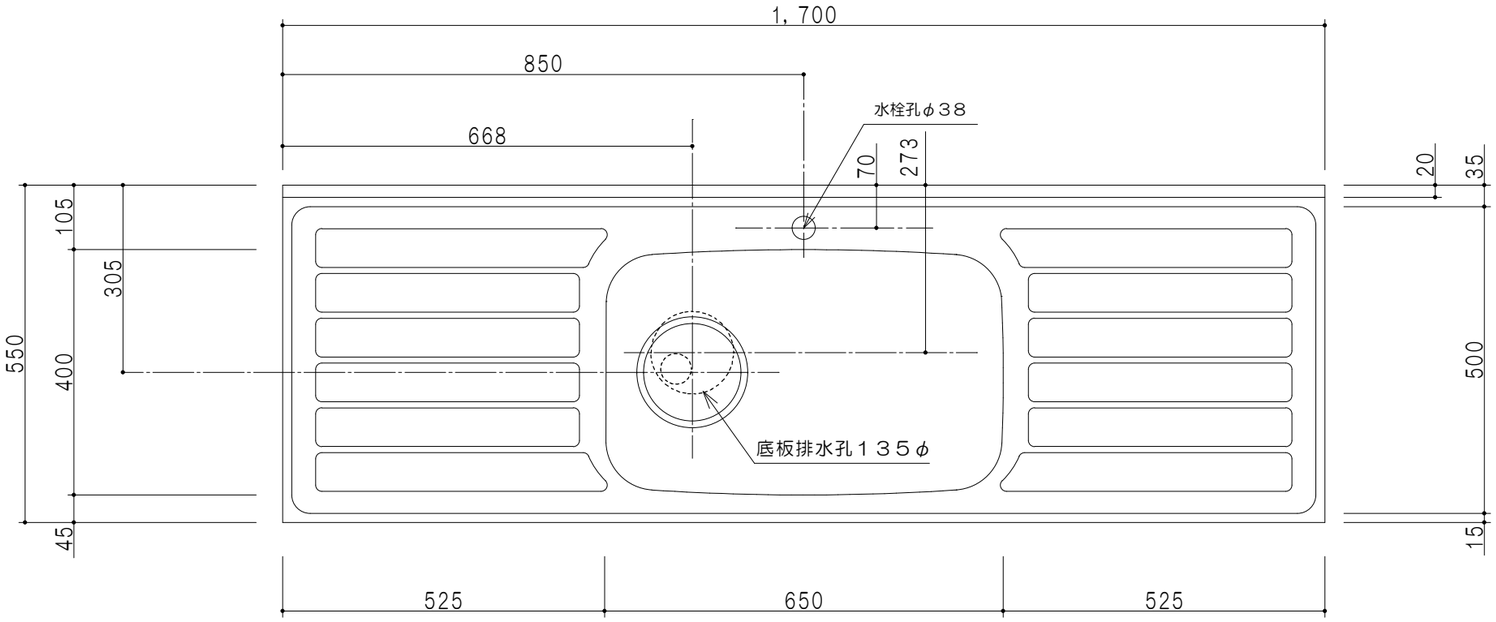

平面図

扉色	
SW	ホワイト
RV	木　目
UW	ｳﾙﾄﾗﾎﾜｲﾄ（艶有）
WN	ｳｨﾝｻﾞｰﾅｯﾄ（艶有）
BS	ブラックストーン
PB	ホワイトストーン
MD	ダークグレイン

仕様	
トップ	ステンレス　シンク深190mm
側板	低圧メラミン化粧パーティクルボード　12t
地板	ステンレス貼り　片面フラッシュ
背板	MDF　2.5t
扉	両面化粧パーティクルボード　12t
丁番	スライド式丁番
把手	アルミー文字把手
引き出し	メタルボックス　スライドレール
	引き出しトレー付き
その他	小物入れ　包丁差し
	φ180大型ゴミ収納器・フレキシブルホース付き

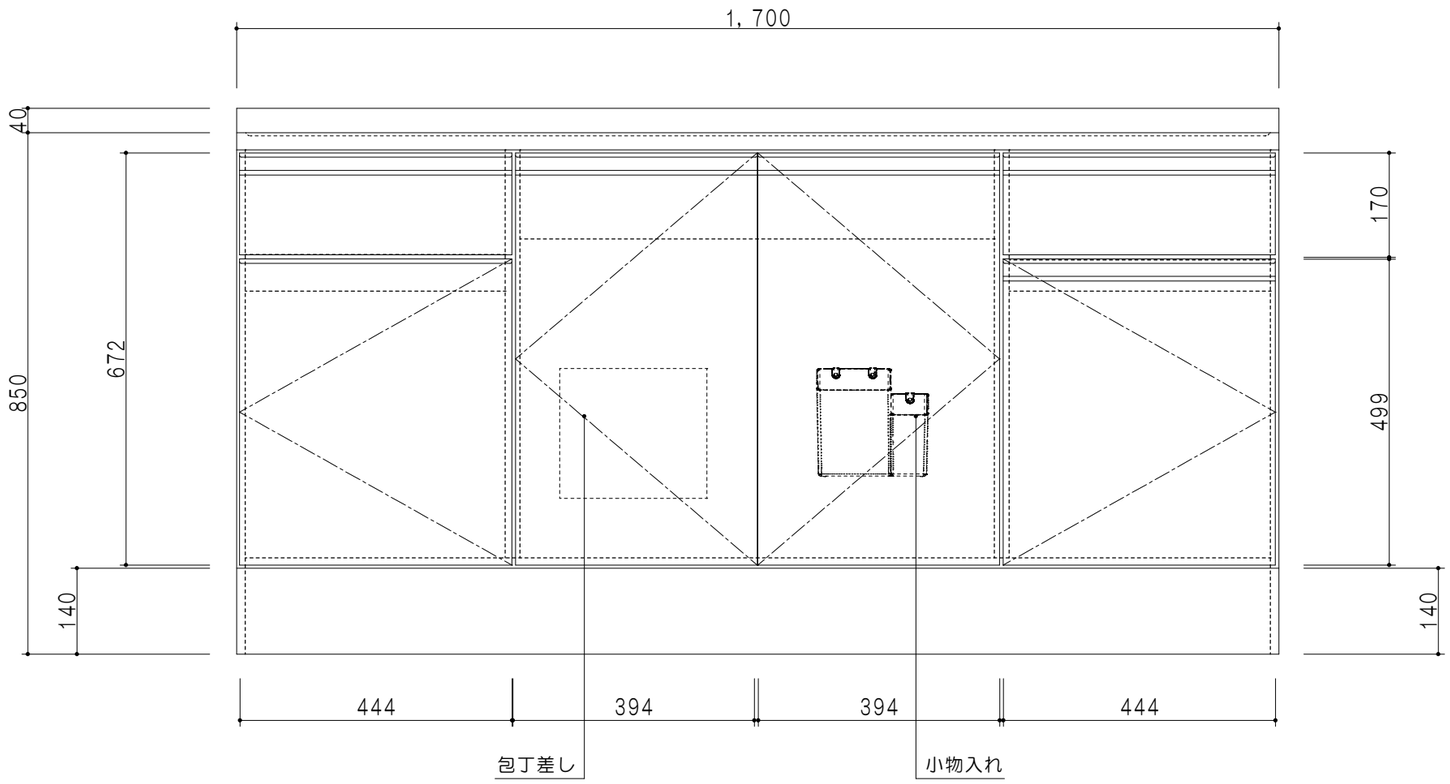

立面図

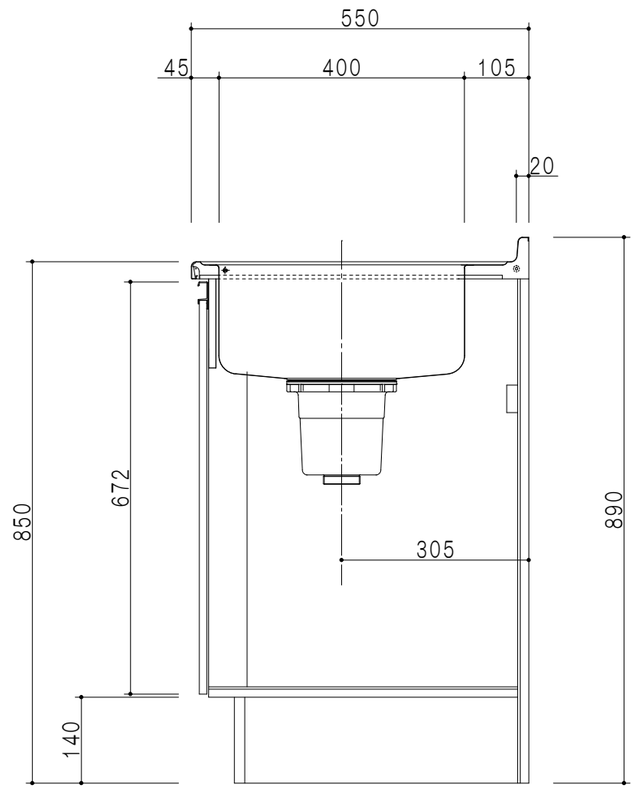

断面図

名称	図面名称		SCALE	DATA	CHECKED	DRAWING	SHEET NO.
トップ出し水栓タイプー槽流し台	KTD5-85-170DS	onedo ワンド株式会社	1/10	2023.05.01		T.K	