扉　色	
SW	ホワイト
RV	木　目
UW	ｳﾙﾄﾗﾎﾜｲﾄ（艶有）
WN	ｳｨﾝｻﾞｰﾅｯﾄ（艶有）
BS	ブラックストーン
PB	ホワイトストーン
MD	ダークグレイン

仕　　様	
トップ	ステンレス　シンク深１７０mm
側　板	低圧メラミン化粧パーティクルボード　１２ｔ
地　板	ステンレス貼り　片面フラッシュ
背　板	ＭＤＦ　２．５ｔ
扉	両面化粧パーティクルボード　１２ｔ
丁　番	ワンタッチスライド式丁番
把　手	アルミー文字把手
その他	小物入れ　包丁差し　引出トレー φ１１５小型ゴミ収納器・フレキシブルホース付き

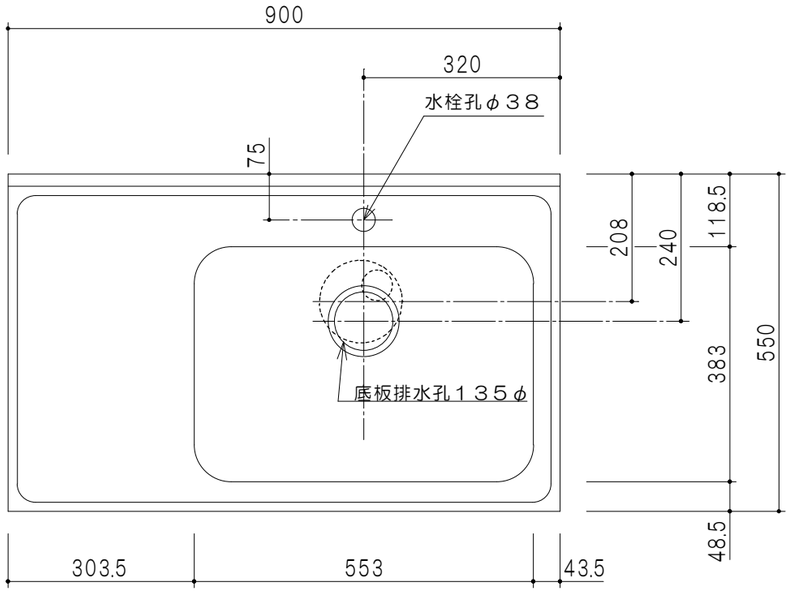

平面図

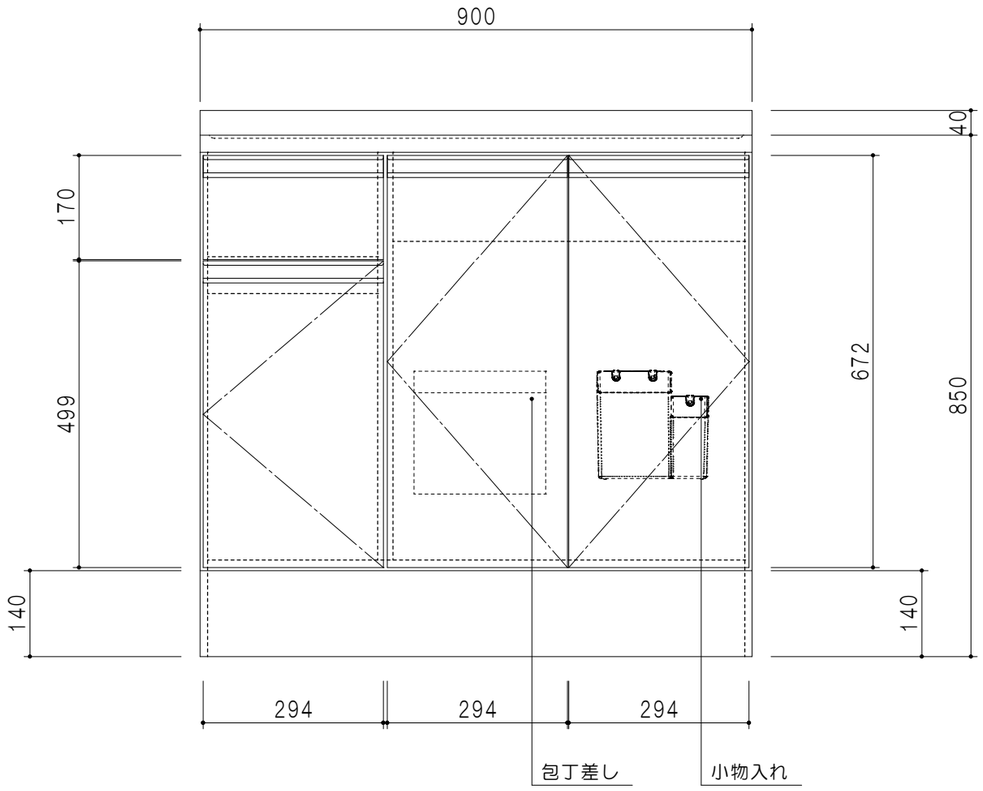

立面図

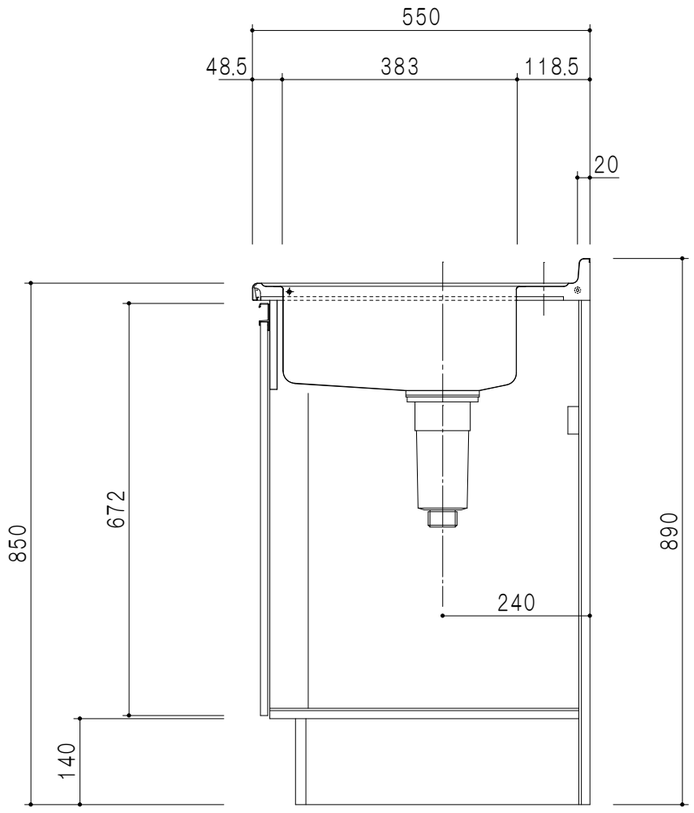

断面図

名称	図面名称		SCALE	DATA	CHECKED	DRAWING	SHEET NO.
トップ出し水栓タイプ	ＫＴＤ５－８５－９０ＤＳ（右）	onedo ワンド株式会社	1/10	2023.05.01		T. K	