扉 色	
SW	ホワイト
RV	木 目
UW	ｳﾙﾄﾗﾎﾜｲﾄ（艶有）
WN	ｳｨﾝｻﾞｰﾅｯﾄ（艶有）
BS	ブラックストーン
PB	ホワイトストーン
MD	ダークグレイン

仕 様	
ト ッ プ	ステンレス 銀河エンボス 0．6ｔ シンク深190mm
側 板	低圧メラミン化粧パーティクルボード 12ｔ
地 板	片面フラッシュ 17．5ｔ EBコーティング化粧板
背 板	MDF 2．5ｔ
台 輪	両面化粧パーティクルボード 12ｔ
扉	両面化粧パーティクルボード 12ｔ
丁 番	ワンタッチスライド式丁番
把 手	アルミー文字把手
引き出し	メタルボックス スライドレール
	引き出しトレー付き
そ の 他	小物入れ 包丁差し φ180大型ゴミ収納器・フレキシブルホース付き

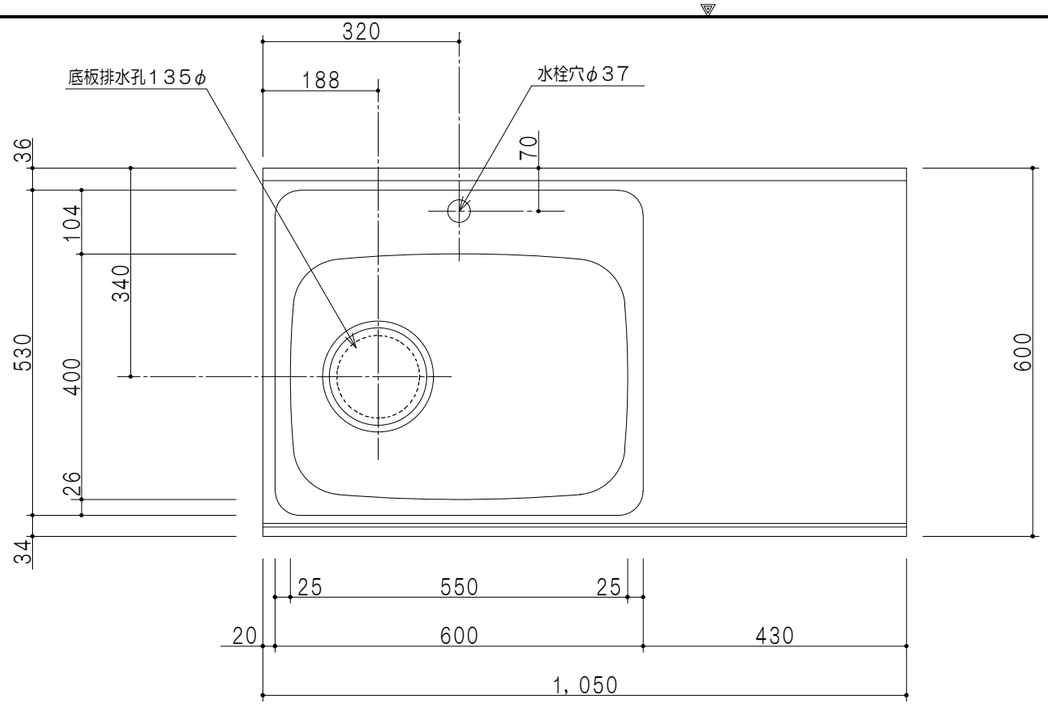

平面図

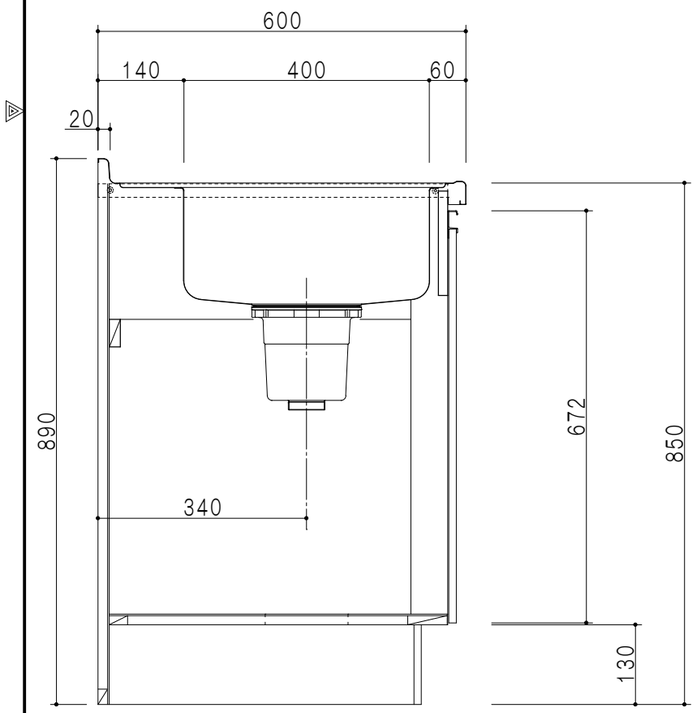

A－A断面図

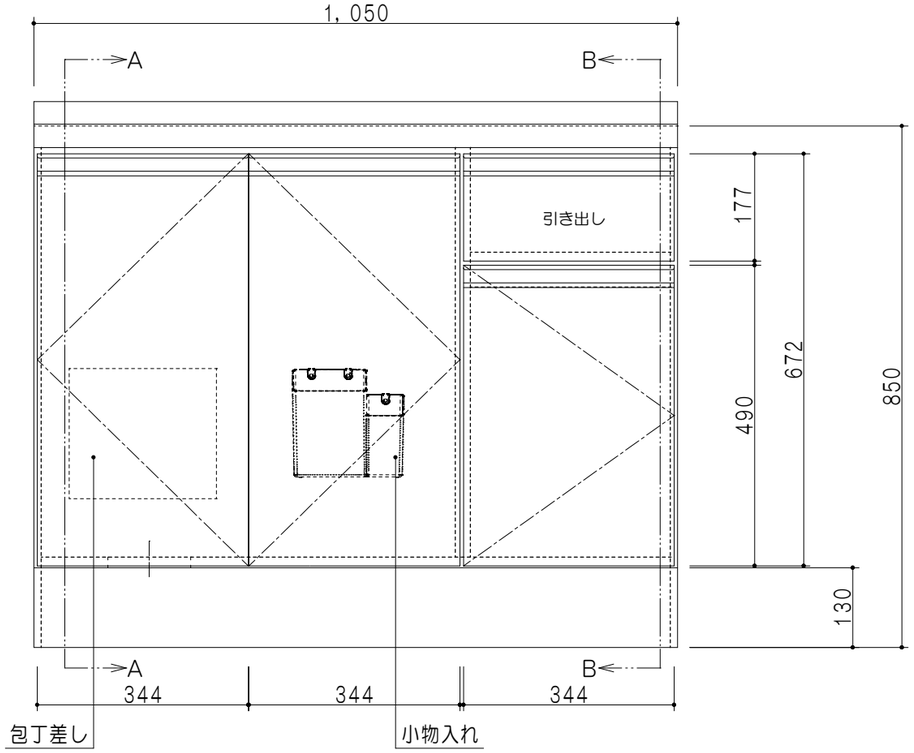

立面図

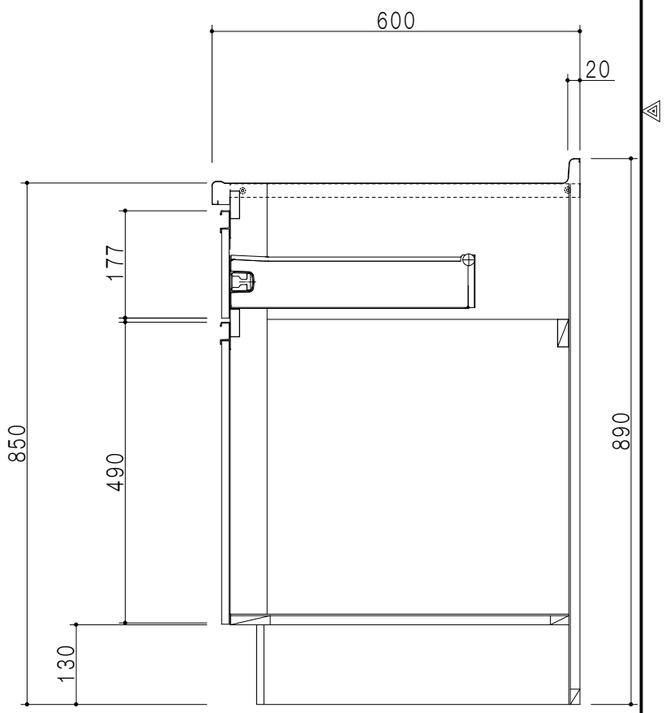

B－B断面図

名 称	図面名称		SCALE	DATA	CHECKED	DRAWING	SHEET NO.
コンパクトキッチン 流し台	KTD6－85－105DS（左）	onedo ワンド株式会社	1/10	2023．05．01		T．K	