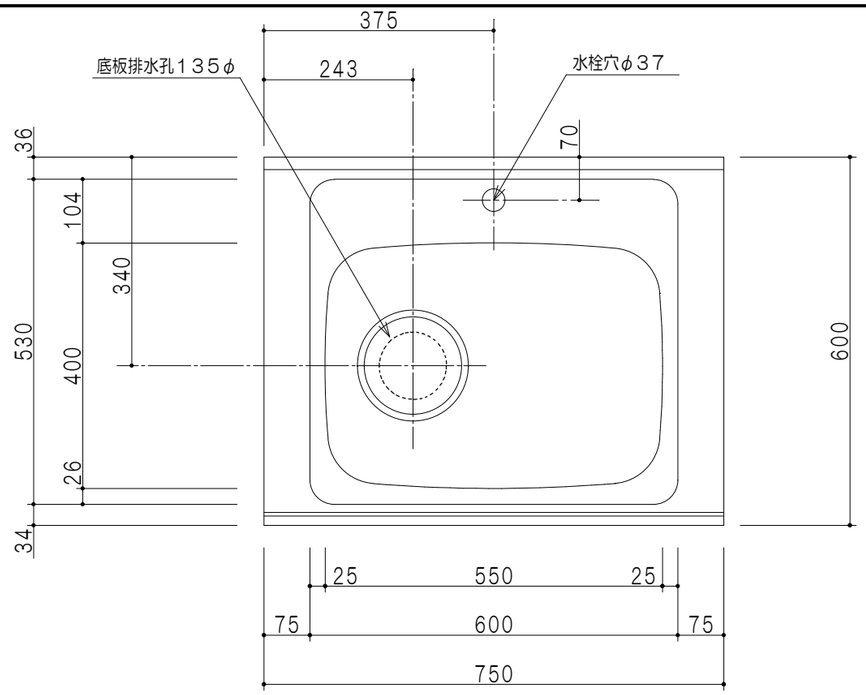

平面図

扉　色	
SW	ホワイト
RV	木　　目
UW	ｳﾙﾄﾗﾎﾜｲﾄ（艶有）
WN	ｳｨﾝｻﾞｰﾅｯﾄ（艶有）
BS	ブラックストーン
PB	ホワイトストーン
MD	ダークグレイン

仕　　様	
ト　ッ　プ	ステンレス　銀河エンボス　0．6ｔ　シンク深190mm
側　　板	低圧メラミン化粧パーティクルボード　12ｔ
地　　板	片面フラッシュ　17．5ｔ　EBコーティング化粧板
背　　板	MDF　2．5ｔ
台　　輪	両面化粧パーティクルボード　12ｔ
扉	両面化粧パーティクルボード　12ｔ
丁　　番	ワンタッチスライド式丁番
把　　手	アルミー文字把手
そ　の　他	小物入れ　　包丁差し φ180大型ゴミ収納器・フレキシブルホース付き

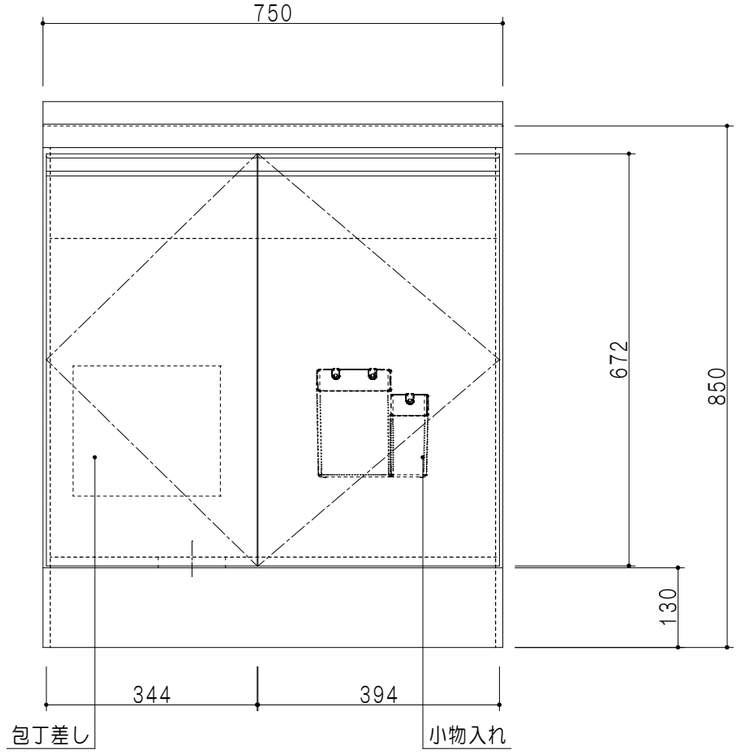

立面図

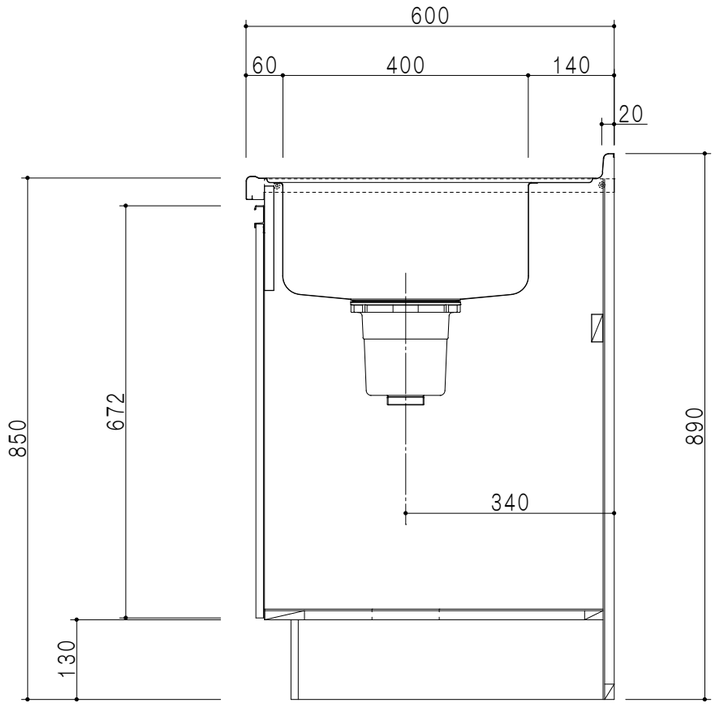

断面図

名称	図面名称		SCALE	DATA	CHECKED	DRAWING	SHEET NO.
コンパクトキッチン　全槽流し台	KTD6-85-75DS	onedo ワンド株式会社	1/10	2023．05．01		T．K	