扉色	
SW	ホワイト
RV	木　目
UW	ｳﾙﾄﾗﾎﾜｲﾄ（艶有）
WN	ｳｨﾝｻﾞｰﾅｯﾄ（艶有）
BS	ブラックストーン
PB	ホワイトストーン
MD	ダークグレイン

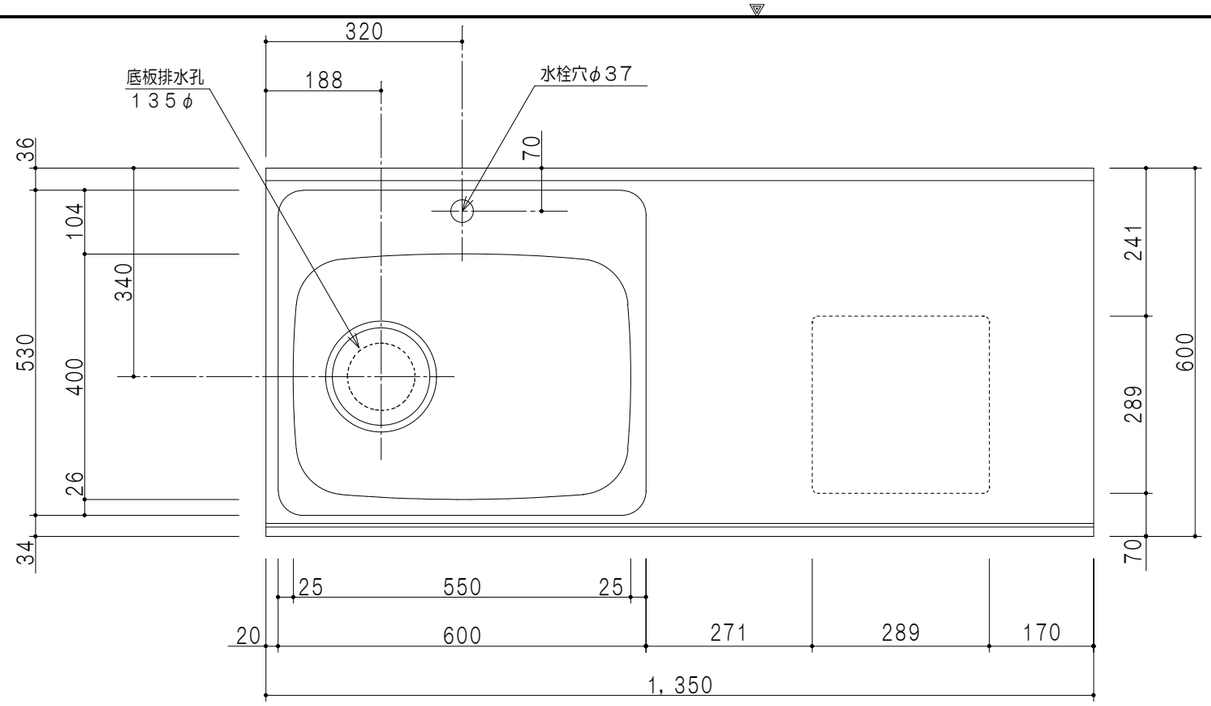

平面図

仕様	
トップ	ステンレス　銀河エンボス　0.6t　シンク深190mm
側板	低圧メラミン化粧パーティクルボード　12t
地板	片面フラッシュ　17.5t　EBコーティング化粧板
背板	MDF　2.5t
台輪	両面化粧パーティクルボード　12t
扉	両面化粧パーティクルボード　12t
丁番	ワンタッチスライド式丁番
把手	アルミー文字把手
その他	小物入れ　包丁差し φ180大型ゴミ収納器・フレキシブルホース付き

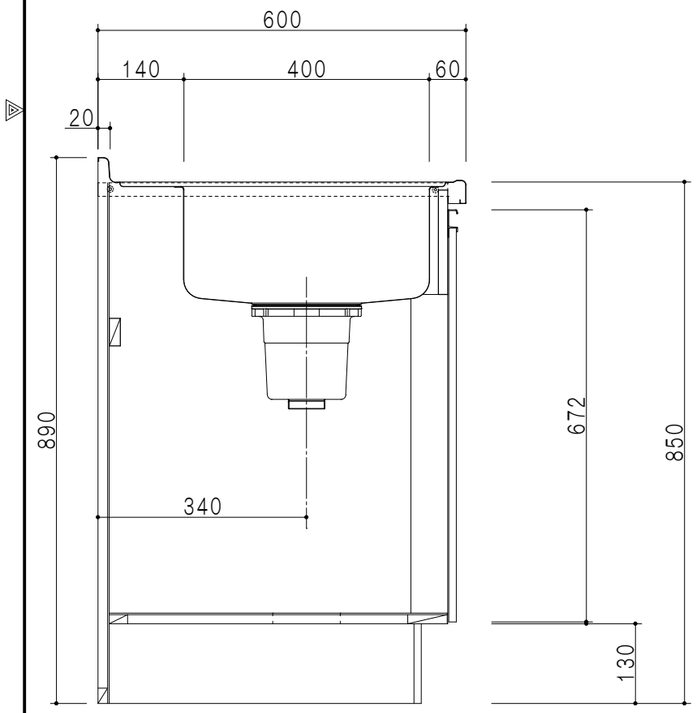

A－A断面図

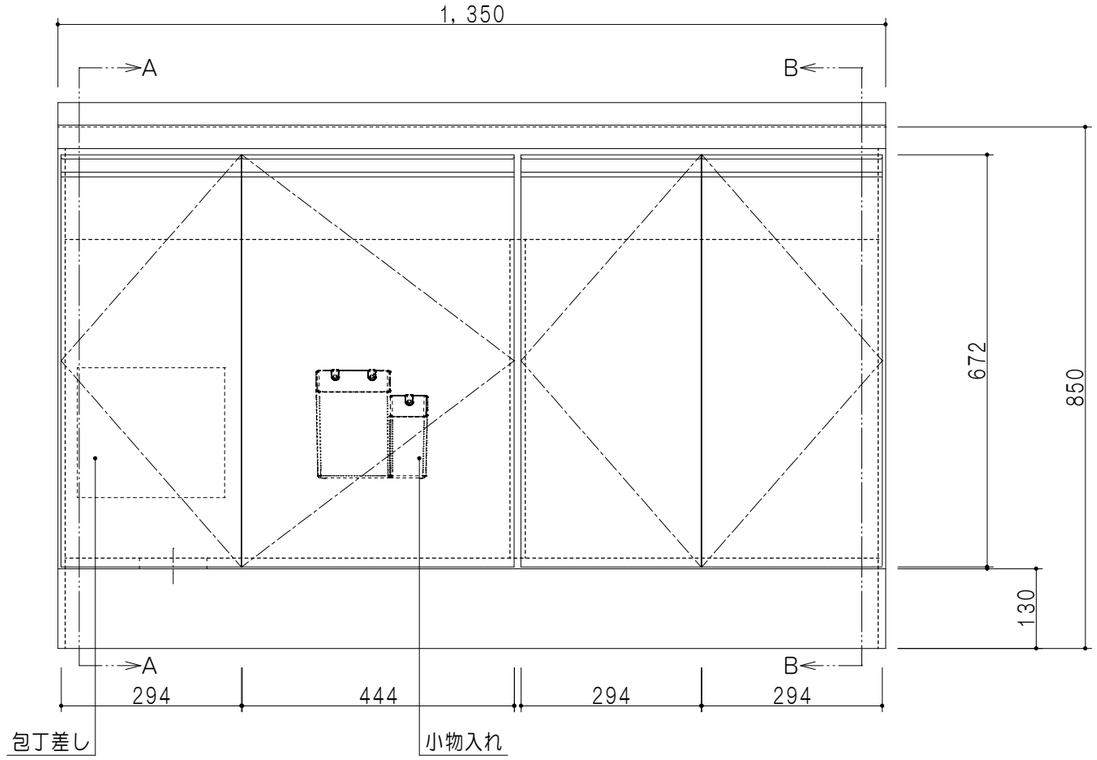

立面図

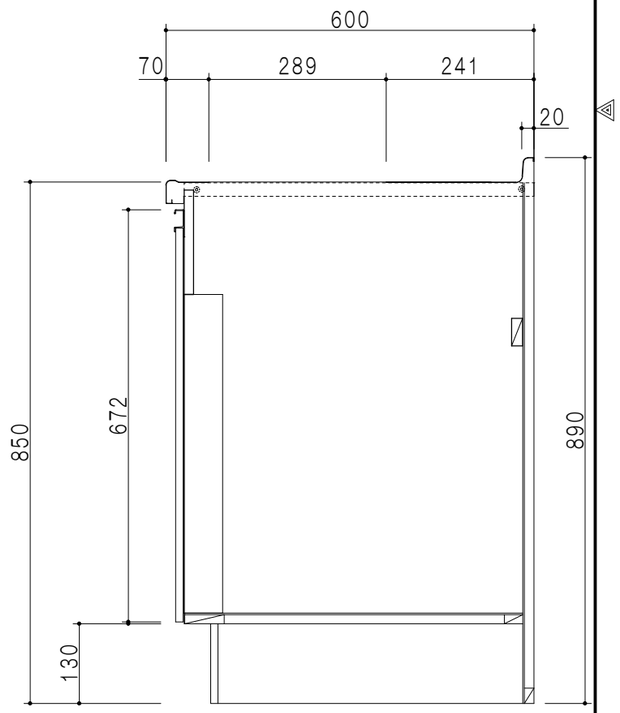

B－B断面図

名称	図面名称		SCALE	DATA	CHECKED	DRAWING	SHEET NO.
コンパクトキッチン　流し台	KTD6－85－135DS1（左）	onedo ワンド株式会社	1/10	2023.05.01		T.K	