記号	変更履歴	技連番号	年月日	担当
A				
B				
C				
D				
E				

主要部品一覧表				
品番	部品名	材質	表面処理	色調
1	フード	亜鉛めっき鋼板	ポリエステル塗装	表題欄による
2	オイルパネル	亜鉛めっき鋼板	ポリエステル塗装	ブラック
3	モーター	4極コンデンサー誘導電動機　E種		
4	ファン	亜鉛めっき鋼板（ターボファン）		
5	排気口	亜鉛めっき鋼板	逆風防止シャッター付	※付属品
6	フィルター	亜鉛めっき鋼板	ポリエステル塗装	ブラック
7	スイッチ	押しボタン式スイッチ（切、弱、強、照明）		
8	電源コード	プラグ付ビニル平形コード0.75mm² 2心 2極差込プラグ		
9	照明装置	ミニ電球 1ヶ付 （定格100V 40W 口金：E17）		
10	幕板	亜鉛めっき鋼板/カラー鋼板		※別売品 表題欄による
11	吊り金具	亜鉛めっき鋼板		※付属品
12	幕板取付金具	亜鉛めっき鋼板		※付属品

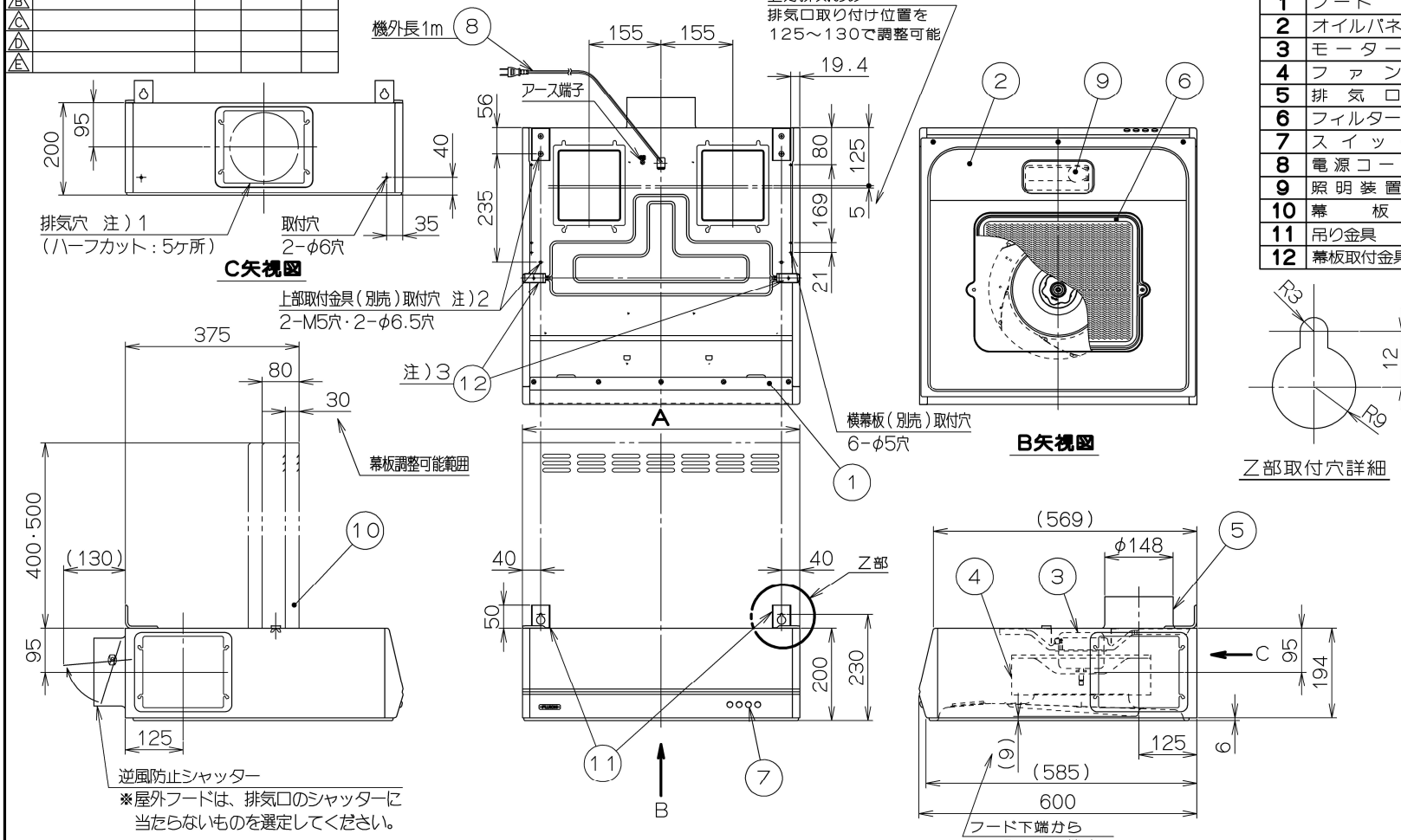

静圧－風量　曲線

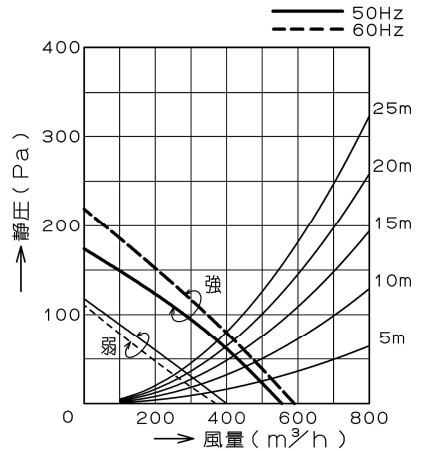

抵抗曲線は，φ150スパイラルダクトを示す。

注）1．排気穴はハーフカットとし、施工時に打ち抜いて使用します。

2．この製品は壁面取付が標準です。上部取付の場合は別売の取付金具が必要です。

3．幕板を使用しない場合、⑫幕板取付金具の取付は不要です。

付属品

- 座付ねじ（φ5.1x45）――― 4本
- 排気口取付金具 ――――― 2個
- ワッシャー（外径φ18）――― 4個
- 蝶ナット（M4）――――― 4個
- ソフトテープ ――――― 2本
- 蝶ねじ（M4）――――― 2本

形名	定格電圧（V）	ノッチ	定格周波数（Hz）	消費電力（W）	風量（m³/h） 0 Pa	風量（m³/h） 70 Pa	騒音（dB）	製品質量（kg）
FAN-6011E FAN-7511E	100	強	50	72	560	375	47	10.5 12.5
			60	86	590	425	49	
		弱	50	44	400	――	38	
			60	47	370	――	36	

電動機形式	4極コンデンサー誘導電動機	絶縁抵抗	10MΩ以上（500Vメガー）	耐電圧	AC1000V 1分間	絶縁区分	E種

風量値はJIS C9603 チャンバー法による

750	FAN-7511E-W	119F30XP	ホワイト(C-202)		KA132
	FAN-7511E-BK	119F30SW	ブラック(ブラックFJ)		KA132
600	FAN-6011E-W	119F29XP	ホワイト(C-202)		KA132
	FAN-6011E-BK	119F29SW	ブラック(ブラックFJ)		KA132
A寸法	型名	製品コード	色調		区分No.

承認	照査	設計	製図	変更承認	変更照査	型名	FAN-6011/7511E ワンド株式会社殿向け
大瀧 2023/04/19	山本 2023/04/19	篠原 2023/03/27	篠原 2023/03/27			図番	1190316
-FUJIOH- 富士工業株式会社		三角法	尺度 1/10			図名	製品姿図